ASSOCIAÇÃO MATO-GROSSENSE DOS MUNICÍPIOS

SITE: www.amm.org.br - e-mail: centraldeprojetosamm@gmail.com
AV. RUBENS DE MENDONÇA Nº 3.920 - CEP: 78,000-070 - CUIABÁ - MT
FONE: (65) 2123-1200 - FAX: 2123-1251

Ref.: Tabela de Serviços SINAPI (MARÇO/2020) e/ou composições PiniTCPO

NÃO DESONERADO

BDI 20,35%

COORDENAÇÃO DE PROJETOS

OBRA: CONSTRUÇÃO E REVITALIZAÇÃO DE PRAÇA PÚBLICA — **DATA:** 29/09/2020
LOCAL: AV PRESIDENTE DUTRA, S/N, KM 264, SETOR INDUSTRIAL, SÃO PEDRO DA CIPA/MT — **LEIS SOCIAIS:** 115,70%

CONSTRUÇÃO E REVITALIZAÇÃO DE PRAÇA PÚBLICA

1.0	ADMINISTRAÇÃO OBRA	3,80%	18.934,67
2.0	SERVIÇOS INICIAIS	4,86%	24.184,81
	BARRACAS	**R$**	**150.362,34**
3.0	MOVIMENTO DE TERRA	0,67%	3.316,98
4.0	FUNDAÇÃO	3,02%	15.029,65
5.0	ESTRUTURA	4,09%	20.391,56
6.0	IMPERMEABILIZAÇÃO	0,10%	517,75
7.0	ALVENARIAS E VERGAS	3,65%	18.195,02
8.0	ESQUADRIAS	2,95%	14.695,93
9.0	COBERTURAS	3,02%	15.033,57
10.0	REVESTIMENTO	3,82%	19.017,82
11.0	PISOS	0,84%	4.196,52
12.0	FORRO	0,67%	3.353,65
13.0	INSTALAÇÕES HIDROSSANITÁRIAS	0,74%	3.693,08
14.0	INSTALAÇÕES ELÉTRICAS-ALIMENTAÇÃO DAS BARRACAS	3,15%	15.699,03
15.0	INSTALAÇÕES ELÉTRICAS-BARRACAS (3 UNIDADES)	2,35%	11.690,81
16.0	PREVENÇÃO E COMBATE A INCÊNDIO	0,13%	659,36
17.0	PINTURAS	0,95%	4.753,96
18.0	SERVIÇOS COMPLEMENTARES	0,02%	117,65
	IMPLANTAÇÃO	**R$**	**304.524,22**
19.0	PÓRTICO METÁLICO	4,24%	21.112,45
20.0	PERGOLADOS DOS BANCOS (6UNIDADES)	6,51%	32.405,58
21.0	EMBASAMENTO - BANCOS COM JARDIM (14 UNIDADES)	2,19%	10.911,73
22.0	EMBASAMENTO - BANCOS COM PERGOLADO (6 UNIDADES)	2,44%	12.152,62
23.0	BANCOS COM JARDIM (BANCOS 01 - 14 UNIDADES)	6,14%	30.579,34
24.0	BANCOS COM PERGOLADO (6 UNIDADES)	4,80%	23.896,96
25.0	PISOS	15,01%	74.756,52
26.0	INSTALAÇÕES ELÉTRICAS-ILUMINAÇÃO DA PRAÇA	3,99%	19.889,73
27.0	PINTURAS DOS PISOS	1,13%	5.612,92
28.0	URBANIZAÇÃO E SERVIÇOS EXTERNOS	8,71%	43.382,55
29.0	ACESSIBILIDADE	0,36%	1.781,70
30.0	PLAYGROUND	4,67%	23.236,23
31.0	SERVIÇOS COMPLEMENTARES	0,97%	4.805,89
	TOTAL GERAL	**100,00%**	**R$ 498.006,04**

Jéssyka Wisnieski Souza
Engenheira Civil
CREA-MT 040.491

ASSOCIAÇÃO MATO-GROSSENSE DOS MUNICÍPIOS

SITE: **www.amm.org.br** - e-mail: **centraldeprojetosamm@gmail.com**
AV. RUBENS DE MENDONÇA Nº 3.920 - CEP: 78,049-938 - CUIABÁ - MT
FONE: (65) 2123-1200 - FAX: 2123-1251

Ref.: Tabela de Serviços SINAPI (MARÇO/2020) e/ou composições PiniTCPO

NÃO DESONERADO

BDI 20,35%

C O O R D E N A Ç Ã O D E P R O J E T O S

OBRA: CONSTRUÇÃO E REVITALIZAÇÃO DE PRAÇA PÚBLICA — **DATA:** 29/09/2020

LOCAL: AV PRESIDENTE DUTRA, S/N, KM 264, SETOR INDUSTRIAL, SÃO PEDRO DA CIPA/MT — **LEIS SOCIAIS:** 115,70%

O R Ç A M E N T O

ITEM	CÓDIGO	DESCRIÇÃO DO SERVIÇO	UN.	QUANT.	PREÇO UNIT. (R$)	PREÇO BDI. (R$)	PREÇO FINAL (R$)
		CONSTRUÇÃO E REVITALIZAÇÃO DE PRAÇA PÚBLICA				**R$**	**498.006,04**
1.0		**A D M I N I S T R A Ç Ã O O B R A**					**18.934,67**
1.1	AMM CIV 001	ADMINISTRAÇÃO LOCAL	UN	1,00	15.733,00	18.934,67	18.934,67
2.0		**S E R V I Ç O S I N I C I A I S**					**24.184,81**
2.1	AMM CIV 011	PLACA DE OBRA EM CHAPA DE ACO GALVANIZADO	M2	3,12	380,66	458,12	1.429,33
2.2	93584	EXECUÇÃO DE DEPÓSITO EM CANTEIRO DE OBRA EM CHAPA DE MADEIRA COMPENSADA, NÃO INCLUSO MOBILIÁRIO. AF_04/2016	M2	6,00	533,20	641,71	3.850,26
2.3	98459	TAPUME COM TELHA METÁLICA. AF_05/2018	M2	231,22	57,82	69,59	16.090,60
2.4	99059	LOCACAO CONVENCIONAL DE OBRA, UTILIZANDO GABARITO DE TÁBUAS CORRIDAS PONTALETADAS A CADA 2,00M - 2 UTILIZAÇÕES. AF_10/2018	M	66,32	35,26	42,44	2.814,62

Jéssyka Wisnieski Souza
Engenheira Civil
CREA-MT 040.491

ASSOCIAÇÃO MATO-GROSSENSE DOS MUNICÍPIOS

SITE: **www.amm.org.br** - e-mail: **centraldeprojetosamm@gmail.com**
AV. RUBENS DE MENDONÇA Nº 3.920 - CEP: 78,049-938 - CUIABÁ - MT
FONE: (65) 2123-1200 - FAX: 2123-1251

Ref.: Tabela de Serviços SINAPI (MARÇO/2020) e/ou composições PiniTCPO

NÃO DESONERADO

BDI 20,35%

C O O R D E N A Ç Ã O D E P R O J E T O S

OBRA: CONSTRUÇÃO E REVITALIZAÇÃO DE PRAÇA PÚBLICA — **DATA:** 29/09/2020
LOCAL: AV PRESIDENTE DUTRA, S/N, KM 264, SETOR INDUSTRIAL, SÃO PEDRO DA CIPA/MT — **LEIS SOCIAIS:** 115,70%

O R Ç A M E N T O

ITEM	CÓDIGO	DESCRIÇÃO DO SERVIÇO	UN.	QUANT.	PREÇO UNIT. (R$)	PREÇO BDI. (R$)	PREÇO FINAL (R$)
		BARRACAS (3 UNIDADES)				**R$**	**150.362,34**
3.0		**M O V I M E N T O D E T E R R A**					**3.316,98**
		SAPATA OU BLOCO					
3.1	96523	ESCAVAÇÃO MANUAL PARA BLOCO DE COROAMENTO OU SAPATA, COM PREVISÃO DE FÔRMA. AF_06/2017	M3	15,12	72,12	86,80	1.312,42
3.2	96995	REATERRO MANUAL APILOADO COM SOQUETE. AF_10/2017	M3	8,28	38,16	45,93	380,30
3.3	94097	PREPARO DE FUNDO DE VALA COM LARGURA MENOR QUE 1,5 M, EM LOCAL COM NÍVEL BAIXO DE INTERFERÊNCIA. AF_06/2016	M2	15,12	4,64	5,58	84,37
		VIGA BALDRAME					
3.4	96526	ESCAVAÇÃO MANUAL DE VALA PARA VIGA BALDRAME, SEM PREVISÃO DE FÔRMA. AF_06/2017	M3	5,07	227,47	273,76	1.387,96
3.5	96995	REATERRO MANUAL APILOADO COM SOQUETE. AF_10/2017	M3	2,28	38,16	45,93	104,72
3.6	94097	PREPARO DE FUNDO DE VALA COM LARGURA MENOR QUE 1,5 M, EM LOCAL COM NÍVEL BAIXO DE INTERFERÊNCIA. AF_06/2016	M2	8,46	4,64	5,58	47,21
4.0		**F U N D A Ç Ã O**					**15.029,65**
		SAPATA					
4.1	96619	LASTRO DE CONCRETO MAGRO, APLICADO EM BLOCOS DE COROAMENTO OU SAPATAS, ESPESSURA DE 5 CM. AF_08/2017	M2	15,12	22,14	26,65	402,95
4.2	94965	CONCRETO FCK = 25MPA, TRAÇO 1:2,3:2,7 (CIMENTO/ AREIA MÉDIA/ BRITA 1) - PREPARO MECÂNICO COM BETONEIRA 400 L. AF_07/2016	M3	6,06	329,26	396,26	2.401,34
4.3	92873	LANÇAMENTO COM USO DE BALDES, ADENSAMENTO E ACABAMENTO DE CONCRETO EM ESTRUTURAS. AF_12/2015	M3	6,06	162,42	195,47	1.184,55
4.4	96535	FABRICAÇÃO, MONTAGEM E DESMONTAGEM DE FÔRMA PARA SAPATA, EM MADEIRA SERRADA, E=25 MM, 4 UTILIZAÇÕES. AF_06/2017	M2	21,60	95,72	115,20	2.488,32
4.5	96545	ARMAÇÃO DE BLOCO, VIGA BALDRAME OU SAPATA UTILIZANDO AÇO CA-50 DE 8 MM - MONTAGEM. AF_06/2017	KG	100,20	9,66	11,63	1.165,33
4.6	96546	ARMAÇÃO DE BLOCO, VIGA BALDRAME OU SAPATA UTILIZANDO AÇO CA-50 DE 10 MM - MONTAGEM. AF_06/2017	KG	119,10	8,43	10,15	1.208,87
		VIGA BALDRAME					
4.7	94965	CONCRETO FCK = 25MPA, TRAÇO 1:2,3:2,7 (CIMENTO/ AREIA MÉDIA/ BRITA 1) - PREPARO MECÂNICO COM BETONEIRA 400 L. AF_07/2016	M3	2,79	329,26	396,26	1.105,57
4.8	92873	LANÇAMENTO COM USO DE BALDES, ADENSAMENTO E ACABAMENTO DE CONCRETO EM ESTRUTURAS. AF_12/2015	M3	2,79	162,42	195,47	545,36
4.9	96536	FABRICAÇÃO, MONTAGEM E DESMONTAGEM DE FÔRMA PARA VIGA BALDRAME, EM MADEIRA SERRADA, E=25 MM, 4 UTILIZAÇÕES. AF_06/2017	M2	46,35	44,97	54,12	2.508,46
4.10	96545	ARMAÇÃO DE BLOCO, VIGA BALDRAME OU SAPATA UTILIZANDO AÇO CA-50 DE 8 MM - MONTAGEM. AF_06/2017	KG	110,70	9,66	11,63	1.287,44
4.11	96543	ARMAÇÃO DE BLOCO, VIGA BALDRAME E SAPATA UTILIZANDO AÇO CA-60 DE 5 MM - MONTAGEM. AF_06/2017	KG	50,10	12,13	14,60	731,46
5.0		**E S T R U T U R A**					**20.391,56**
		VIGAS					
5.1	94965	CONCRETO FCK = 25MPA, TRAÇO 1:2,3:2,7 (CIMENTO/ AREIA MÉDIA/ BRITA 1) - PREPARO MECÂNICO COM BETONEIRA 400 L. AF_07/2016	M3	4,74	329,26	396,26	1.878,27
5.2	92873	LANÇAMENTO COM USO DE BALDES, ADENSAMENTO E ACABAMENTO DE CONCRETO EM ESTRUTURAS. AF_12/2015	M3	4,74	162,42	195,47	926,53
5.3	92467	MONTAGEM E DESMONTAGEM DE FÔRMA DE VIGA, ESCORAMENTO COM GARFO DE MADEIRA, PÉ-DIREITO SIMPLES, EM CHAPA DE MADEIRA PLASTIFICADA, 10 UTILIZAÇÕES. AF_12/2015	M2	79,20	60,88	73,27	5.802,98
5.4	92777	ARMAÇÃO DE PILAR OU VIGA DE UMA ESTRUTURA CONVENCIONAL DE CONCRETO ARMADO EM UMA EDIFICAÇÃO TÉRREA OU SOBRADO UTILIZANDO AÇO CA-50 DE 8,0 MM - MONTAGEM. AF_12/2015	KG	170,10	9,65	11,61	1.974,86
5.5	92775	ARMAÇÃO DE PILAR OU VIGA DE UMA ESTRUTURA CONVENCIONAL DE CONCRETO ARMADO EM UMA EDIFICAÇÃO TÉRREA OU SOBRADO UTILIZANDO AÇO CA-60 DE 5,0 MM - MONTAGEM. AF_12/2015	KG	77,10	12,21	14,69	1.132,60
		PILAR					
5.6	92718	CONCRETAGEM DE PILARES, FCK = 25 MPA, COM USO DE BALDES EM EDIFICAÇÃO COM SEÇÃO MÉDIA DE PILARES MENOR OU IGUAL A 0,25 M² - LANÇAMENTO, ADENSAMENTO E ACABAMENTO. AF_12/2015	M3	2,97	561,31	675,54	2.006,35
5.7	92430	MONTAGEM E DESMONTAGEM DE FÔRMA DE PILARES RETANGULARES E ESTRUTURAS SIMILARES COM ÁREA MÉDIA DAS SEÇÕES MENOR OU IGUAL A 0,25 M², PÉ-DIREITO SIMPLES, EM CHAPA DE MADEIRA COMPENSADA PLASTIFICADA, 10 UTILIZAÇÕES. AF_12/2015	M2	59,40	43,42	52,26	3.104,24
5.8	92778	ARMAÇÃO DE PILAR OU VIGA DE UMA ESTRUTURA CONVENCIONAL DE CONCRETO ARMADO EM UMA EDIFICAÇÃO TÉRREA OU SOBRADO UTILIZANDO AÇO CA-50 DE 10,0 MM - MONTAGEM. AF_12/2015	KG	171,60	8,36	10,06	1.726,30
5.9	92779	ARMAÇÃO DE PILAR OU VIGA DE UMA ESTRUTURA CONVENCIONAL DE CONCRETO ARMADO EM UMA EDIFICAÇÃO TÉRREA OU SOBRADO UTILIZANDO AÇO CA-50 DE 12,5 MM - MONTAGEM. AF_12/2015	KG	104,40	6,89	8,29	865,48
5.10	92775	ARMAÇÃO DE PILAR OU VIGA DE UMA ESTRUTURA CONVENCIONAL DE CONCRETO ARMADO EM UMA EDIFICAÇÃO TÉRREA OU SOBRADO UTILIZANDO AÇO CA-60 DE 5,0 MM - MONTAGEM. AF_12/2015	KG	66,30	12,21	14,69	973,95
6.0		**I M P E R M E A B I L I Z A Ç Ã O**					**517,75**
6.1	AMM EST 004	IMPERMEABILIZACAO DE ESTRUTURAS ENTERRADAS, COM TINTA ASFALTICA, DUAS DEMAOS.	M2	42,30	10,17	12,24	517,75

Alexandre Cesar da S. Moraes
Engenheiro Civil
CREA 120.156.967-2

ASSOCIAÇÃO MATO-GROSSENSE DOS MUNICÍPIOS

SITE: **www.amm.org.br** - e-mail: **centraldeprojetosamm@gmail.com**
AV. RUBENS DE MENDONÇA Nº 3.920 - CEP: 78,049-938 - CUIABÁ - MT
FONE: (65) 2123-1200 - FAX: 2123-1251

Ref.: Tabela de Serviços SINAPI (MARÇO/2020) e/ou composições PiniTCPO

NÃO DESONERADO

BDI 20,35%

C O O R D E N A Ç Ã O D E P R O J E T O S

OBRA: CONSTRUÇÃO E REVITALIZAÇÃO DE PRAÇA PÚBLICA — **DATA:** 29/09/2020

LOCAL: AV PRESIDENTE DUTRA, S/N, KM 264, SETOR INDUSTRIAL, SÃO PEDRO DA CIPA/MT — **LEIS SOCIAIS:** 115,70%

O R Ç A M E N T O

ITEM	CÓDIGO	DESCRIÇÃO DO SERVIÇO	UN.	QUANT.	PREÇO UNIT. (R$)	PREÇO BDI. (R$)	PREÇO FINAL (R$)
7.0		**A L V E N A R I A S E V E R G A S**					**18.195,02**
		ALVENARIA					
7.1	89168	(COMPOSIÇÃO REPRESENTATIVA) DO SERVIÇO DE ALVENARIA DE VEDAÇÃO DE BLOCOS VAZADOS DE CERÂMICA DE 9X19X19CM (ESPESSURA 9CM), PARA EDIFICAÇÃO HABITACIONAL UNIFAMILIAR (CASA) E EDIFICAÇÃO PÚBLICA PADRÃO. AF_11/2014	M2	210,60	66,98	80,61	16.976,46
		VERGAS E CONTRAVERGAS					
7.2	93182	VERGA PRÉ-MOLDADA PARA JANELAS COM ATÉ 1,5 M DE VÃO. AF_03/2016	M	11,58	22,40	26,96	312,20
7.3	93194	CONTRAVERGA PRÉ-MOLDADA PARA VÃOS DE ATÉ 1,5 M DE COMPRIMENTO. AF_03/2016	M	11,58	22,08	26,57	307,68
7.4	93185	VERGA PRÉ-MOLDADA PARA PORTAS COM MAIS DE 1,5 M DE VÃO. AF_03/2016	M	18,00	27,64	33,26	598,68
8.0		**E S Q U A D R I A S**					**14.695,93**
		CONTRAMARCO					
8.1	94587	CONTRAMARCO DE AÇO, FIXAÇÃO COM ARGAMASSA - FORNECIMENTO E INSTALAÇÃO. AF_12/2019	M	23,52	43,71	52,60	1.237,15
		JANELAS EM ALUMÍNIO					
8.2	94569	JANELA DE ALUMÍNIO TIPO MAXIM-AR, COM VIDROS, BATENTE E FERRAGENS. EXCLUSIVE ALIZAR, ACABAMENTO E CONTRAMARCO. FORNECIMENTO E INSTALAÇÃO. AF_12/2019	M2	4,56	421,26	506,99	2.311,87
		PORTAS EM AÇO					
8.3	AMM CIV 002	PORTA DE ENROLAR MANUAL COMPLETA, ARTICULADA RAIADA LARGA, EM ACO GALVANIZADO NATURAL, CHAPA NUMERO 24	M2	31,50	294,03	353,87	11.146,91
9.0		**C O B E R T U R A S**					**15.033,57**
		ESTRUTURA DE MADEIRA					
9.1	92540	TRAMA DE MADEIRA COMPOSTA POR RIPAS, CAIBROS E TERÇAS PARA TELHADOS DE MAIS QUE 2 ÁGUAS PARA TELHA DE ENCAIXE DE CERÂMICA OU DE CONCRETO, INCLUSO TRANSPORTE VERTICAL. AF_07/2019	M2	73,80	46,81	56,34	4.157,89
9.2	92543	TRAMA DE MADEIRA COMPOSTA POR TERÇAS PARA TELHADOS DE ATÉ 2 ÁGUAS PARA TELHA ONDULADA DE FIBROCIMENTO, METÁLICA, PLÁSTICA OU TERMOACÚSTICA, INCLUSO TRANSPORTE VERTICAL. AF_07/2019	M2	76,09	10,93	13,15	1.000,58
9.3	100368	FABRICAÇÃO E INSTALAÇÃO DE MEIA TESOURA DE MADEIRA NÃO APARELHADA, COM VÃO DE 4 M, PARA TELHA ONDULADA DE FIBROCIMENTO, ALUMÍNIO, PLÁSTICA OU TERMOACÚSTICA, INCLUSO IÇAMENTO. AF_07/2019	UN	3,00	791,97	953,14	2.859,42
		COBERTURA EM TELHA CERÂMICA					
9.4	94443	TELHAMENTO COM TELHA CERÂMICA DE ENCAIXE, TIPO ROMANA, COM MAIS DE 2 ÁGUAS, INCLUSO TRANSPORTE VERTICAL. AF_07/2019	M2	73,80	41,35	49,76	3.672,29
		COBERTURA EM TELHA DE FIBROCIMENTO ONDULADA					
9.5	94210	TELHAMENTO COM TELHA ONDULADA DE FIBROCIMENTO E = 6 MM, COM RECOBRIMENTO LATERAL DE 1 1/4 DE ONDA PARA TELHADO COM INCLINAÇÃO MÁXIMA DE 10°, COM ATÉ 2 ÁGUAS, INCLUSO IÇAMENTO. AF_07/2019	M2	76,09	36,51	43,94	3.343,39
10.0		**R E V E S T I M E N T O**					**19.017,82**
		PAREDE					
10.1	87879	CHAPISCO APLICADO EM ALVENARIAS E ESTRUTURAS DE CONCRETO INTERNAS, COM COLHER DE PEDREIRO. ARGAMASSA TRAÇO 1:3 COM PREPARO EM BETONEIRA 400L. AF_06/2014	M2	115,26	2,88	3,47	399,95
10.2	87905	CHAPISCO APLICADO EM ALVENARIA (COM PRESENÇA DE VÃOS) E ESTRUTURAS DE CONCRETO DE FACHADA, COM COLHER DE PEDREIRO. ARGAMASSA TRAÇO 1:3 COM PREPARO EM BETONEIRA 400L. AF_06/2014	M2	196,74	6,45	7,76	1.526,70
10.3	87894	CHAPISCO APLICADO EM ALVENARIA (SEM PRESENÇA DE VÃOS) E ESTRUTURAS DE CONCRETO DE FACHADA, COM COLHER DE PEDREIRO. ARGAMASSA TRAÇO 1:3 COM PREPARO EM BETONEIRA 400L. AF_06/2014	M2	109,20	4,82	5,80	633,36
10.4	87529	MASSA ÚNICA, PARA RECEBIMENTO DE PINTURA, EM ARGAMASSA TRAÇO 1:2:8, PREPARO MECÂNICO COM BETONEIRA 400L, APLICADA MANUALMENTE EM FACES INTERNAS DE PAREDES, ESPESSURA DE 20MM, COM EXECUÇÃO DE TALISCAS. AF_06/2014	M2	115,26	24,80	29,85	3.440,51
10.5	87775	EMBOÇO OU MASSA ÚNICA EM ARGAMASSA TRAÇO 1:2:8, PREPARO MECÂNICO COM BETONEIRA 400 L, APLICADA MANUALMENTE EM PANOS DE FACHADA COM PRESENÇA DE VÃOS, ESPESSURA DE 25 MM. AF_06/2014	M2	196,74	40,36	48,57	9.555,66
10.6	87792	EMBOÇO OU MASSA ÚNICA EM ARGAMASSA TRAÇO 1:2:8, PREPARO MECÂNICO COM BETONEIRA 400 L, APLICADA MANUALMENTE EM PANOS CEGOS DE FACHADA (SEM PRESENÇA DE VÃOS), ESPESSURA DE 25 MM. AF_06/2014	M2	109,20	26,34	31,70	3.461,64
11.0		**P I S O S**					**4.196,52**
11.1	AMM CIV 003	REGULARIZACAO E COMPACTACAO MANUAL DE TERRENO COM SOQUETE	M2	68,40	4,77	5,74	392,62
11.2	95240	LASTRO DE CONCRETO MAGRO, APLICADO EM PISOS OU RADIERS, ESPESSURA DE 3 CM. AF_07/2016	M2	68,40	12,72	15,31	1.047,20
11.3	89171	(COMPOSIÇÃO REPRESENTATIVA) DO SERVIÇO DE REVESTIMENTO CERÂMICO PARA PISO COM PLACAS TIPO GRÉS DE DIMENSÕES 35X35 CM, PARA EDIFICAÇÃO HABITACIONAL UNIFAMILIAR (CASA) E EDIFICAÇÃO PÚBLICA PADRÃO. AF_11/2014	M2	68,40	30,82	37,09	2.536,96
11.4	88648	RODAPÉ CERÂMICO DE 7CM DE ALTURA COM PLACAS TIPO ESMALTADA EXTRA DE DIMENSÕES 35X35CM. AF_06/2014	M	39,45	4,63	5,57	219,74
12.0		**F O R R O**					**3.353,65**
12.1	96116	FORRO EM RÉGUAS DE PVC, FRISADO, PARA AMBIENTES COMERCIAIS, INCLUSIVE ESTRUTURA DE FIXAÇÃO. AF_05/2017_P	M2	68,40	40,74	49,03	3.353,65

Jéssyka Wisnieski Souza
Engenheira Civil
CREA-MT 040.491

ASSOCIAÇÃO MATO-GROSSENSE DOS MUNICÍPIOS

SITE: **www.amm.org.br** - e-mail: **centraldeprojetosamm@gmail.com**
AV. RUBENS DE MENDONÇA Nº 3.920 - CEP: 78,049-938 - CUIABÁ - MT
FONE: (65) 2123-1200 - FAX: 2123-1251

Ref.: Tabela de Serviços SINAPI (MARÇO/2020) e/ou composições PiniTCPO

NÃO DESONERADO

BDI 20,35%

C O O R D E N A Ç Ã O D E P R O J E T O S

OBRA: CONSTRUÇÃO E REVITALIZAÇÃO DE PRAÇA PÚBLICA — **DATA:** 29/09/2020

LOCAL: AV PRESIDENTE DUTRA, S/N, KM 264, SETOR INDUSTRIAL, SÃO PEDRO DA CIPA/MT — **LEIS SOCIAIS:** 115,70%

O R Ç A M E N T O

ITEM	CÓDIGO	DESCRIÇÃO DO SERVIÇO	UN.	QUANT.	PREÇO UNIT. (R$)	PREÇO BDI. (R$)	PREÇO FINAL (R$)
13.0		**I N S T A L A Ç Õ E S H I D R O S S A N I T Á R I A S**					**3.693,08**
		INSTALAÇÕES DE ÁGUA FRIA					
		TUBULAÇÃO - PVC SOLDÁVEL MARROM					
13.1	89402	TUBO, PVC, SOLDÁVEL, DN 25MM, INSTALADO EM RAMAL DE DISTRIBUIÇÃO DE ÁGUA - FORNECIMENTO E INSTALAÇÃO. AF_12/2014	M	85,00	6,85	8,24	700,40
		CONEXÕES - PVC SOLDÁVEL MARROM					
13.2	89408	JOELHO 90 GRAUS, PVC, SOLDÁVEL, DN 25MM, INSTALADO EM RAMAL DE DISTRIBUIÇÃO DE ÁGUA - FORNECIMENTO E INSTALAÇÃO. AF 12/2014	UN	7,00	4,84	5,82	40,74
13.3	90373	JOELHO 90 GRAUS COM BUCHA DE LATÃO, PVC, SOLDÁVEL, DN 25MM, X 1/2"INSTALADO EM RAMAL OU SUB-RAMAL DE ÁGUA - FORNECIMENTO E INSTALAÇÃO. AF 12/2014	UN	6,00	10,83	13,03	78,18
13.4	89617	TE, PVC, SOLDÁVEL, DN 25MM, INSTALADO EM PRUMADA DE ÁGUA - FORNECIMENTO E INSTALAÇÃO. AF 12/2014	UN	2,00	5,43	6,54	13,08
13.5	89622	TÊ DE REDUÇÃO, PVC, SOLDÁVEL, DN 32MM X 25MM, INSTALADO EM PRUMADA DE ÁGUA - FORNECIMENTO E INSTALAÇÃO. AF 12/2014	UN	3,00	10,15	12,22	36,66
13.6	89618	TÊ COM BUCHA DE LATÃO NA BOLSA CENTRAL, PVC, SOLDÁVEL, DN 25MM X 1/2", INSTALADO EM PRUMADA DE ÁGUA - FORNECIMENTO E INSTALAÇÃO. AF_12/2014	UN	1,00	10,83	13,03	13,03
		REGISTROS E VÁLVULAS					
13.7	89353	REGISTRO DE GAVETA BRUTO, LATÃO, ROSCÁVEL, 3/4", FORNECIDO E INSTALADO EM RAMAL DE ÁGUA. AF_12/2014	UN	6,00	29,55	35,56	213,36
		ADAPTADORES - PVC SOLDÁVEL MARROM					
13.8	89383	ADAPTADOR CURTO COM BOLSA E ROSCA PARA REGISTRO, PVC, SOLDÁVEL, DN 25MM X 3/4", INSTALADO EM RAMAL OU SUB-RAMAL DE ÁGUA - FORNECIMENTO E INSTALAÇÃO. AF_12/2014	UN	12,00	5,33	6,41	76,92
		LOUÇAS, METAIS E ACESSÓRIOS					
13.9	86936	CUBA DE EMBUTIR DE AÇO INOXIDÁVEL MÉDIA, INCLUSO VÁLVULA TIPO AMERICANA E SIFÃO TIPO GARRAFA EM METAL CROMADO - FORNECIMENTO E INSTALAÇÃO. AF 01/2020	UN	2,00	363,64	437,64	875,28
13.10	86911	TORNEIRA CROMADA LONGA, DE PAREDE, 1/2"OU 3/4", PARA PIA DE COZINHA, PADRÃO POPULAR - FORNECIMENTO E INSTALAÇÃO. AF 01/2020	UN	2,00	42,31	50,92	101,84
13.11	AMM HID 001	GRANITO CINZA POLIDO P/BANCADA E=2,5 CM (MÃO FRANCESA NÃO INCLUSA) - FORNECIMENTO E INSTALAÇÃO	M2	0,99	480,28	578,02	572,24
13.12	100862	SUPORTE MÃO FRANCESA EM ACO, ABAS IGUAIS 40 CM, CAPACIDADE MINIMA 70 KG, BRANCO - FORNECIMENTO E INSTALAÇÃO. AF 01/2020	UN	2,00	26,67	32,10	64,20
13.13	AMM HID 002	TORNEIRA CROMADA COM BICO PARA JARDIM/TANQUE 1/2 " OU 3/4 " - FORNECIMENTO E INSTALAÇÃO	UN	5,00	68,71	82,69	413,45
		INSTALAÇÕES DE ESGOTAMENTO SANITÁRIO					
		TUBULAÇÃO - PVC BRANCO - SÉRIE NORMAL - ESGOTO PREDIAL					
13.14	89712	TUBO PVC, SERIE NORMAL, ESGOTO PREDIAL, DN 50 MM, FORNECIDO E INSTALADO EM RAMAL DE DESCARGA OU RAMAL DE ESGOTO SANITÁRIO. AF 12/2014	M	1,90	21,39	25,74	48,91
13.15	89714	TUBO PVC, SERIE NORMAL, ESGOTO PREDIAL, DN 100 MM, FORNECIDO E INSTALADO EM RAMAL DE DESCARGA OU RAMAL DE ESGOTO SANITÁRIO. AF 12/2014	M	0,25	42,96	51,70	12,93
		CONEXÕES - PVC BRANCO - SÉRIE NORMAL - ESGOTO PREDIAL					
13.16	89753	LUVA SIMPLES, PVC, SERIE NORMAL, ESGOTO PREDIAL, DN 50 MM, JUNTA ELÁSTICA, FORNECIDO E INSTALADO EM RAMAL DE DESCARGA OU RAMAL DE ESGOTO SANITÁRIO. AF 12/2014	UN	4,00	7,03	8,46	33,84
13.17	89731	JOELHO 90 GRAUS, PVC, SERIE NORMAL, ESGOTO PREDIAL, DN 50 MM, JUNTA ELÁSTICA, FORNECIDO E INSTALADO EM RAMAL DE DESCARGA OU RAMAL DE ESGOTO SANITÁRIO. AF 12/2014	UN	4,00	8,55	10,29	41,16
		ESTRUTURAS DE PASSAGEM/INSPEÇÃO					
13.18	74166/001	CAIXA DE INSPEÇÃO EM CONCRETO PRÉ-MOLDADO DN 60CM COM TAMPA H= 60CM - FORNECIMENTO E INSTALACAO	UN	1,00	219,22	263,83	263,83
13.19	98102	CAIXA DE GORDURA SIMPLES, CIRCULAR, EM CONCRETO PRÉ-MOLDADO, DIÂMETRO INTERNO = 0,4 M, ALTURA INTERNA = 0,4 M. AF 05/2018	UN	1,00	77,30	93,03	93,03

Evaldo B. de Figueiredo Júnior
Engenheiro Sanitarista e Ambiental
CREA-MT 035.693

ASSOCIAÇÃO MATO-GROSSENSE DOS MUNICÍPIOS

SITE: **www.amm.org.br** - e-mail: **centraldeprojetosamm@gmail.com**
AV. RUBENS DE MENDONÇA Nº 3.920 - CEP: 78,049-938 - CUIABÁ - MT
FONE: (65) 2123-1200 - FAX: 2123-1251

Ref.: Tabela de Serviços SINAPI (MARÇO/2020) e/ou composições PiniTCPO

NÃO DESONERADO

BDI 20,35%

C O O R D E N A Ç Ã O D E P R O J E T O S

OBRA: CONSTRUÇÃO E REVITALIZAÇÃO DE PRAÇA PÚBLICA — **DATA:** 29/09/2020

LOCAL: AV PRESIDENTE DUTRA, S/N, KM 264, SETOR INDUSTRIAL, SÃO PEDRO DA CIPA/MT — **LEIS SOCIAIS:** 115,70%

O R Ç A M E N T O

ITEM	CÓDIGO	DESCRIÇÃO DO SERVIÇO	UN.	QUANT.	PREÇO UNIT. (R$)	PREÇO BDI. (R$)	PREÇO FINAL (R$)
14.0		**I N S T A L A Ç Õ E S E L É T R I C A S - A L I M E N T A Ç Ã O D A S B A R R A C A S**					**15.699,03**
		ALIMENTAÇÃO BARRACAS					
14.1	92980	CABO DE COBRE FLEXÍVEL ISOLADO, 10 MM², ANTI-CHAMA 0,6/1,0 KV, PARA DISTRIBUIÇÃO - FORNECIMENTO E INSTALAÇÃO. AF 12/2015	M	648,00	6,97	8,39	5.436,72
14.2	92982	CABO DE COBRE FLEXÍVEL ISOLADO, 16 MM², ANTI-CHAMA 0,6/1,0 KV, PARA DISTRIBUIÇÃO - FORNECIMENTO E INSTALAÇÃO. AF 12/2015	M	401,00	10,65	12,82	5.140,82
14.3	97667	ELETRODUTO FLEXÍVEL CORRUGADO, PEAD, DN 50 (1 ½") - FORNECIMENTO E INSTALAÇÃO. AF 04/2016	M	26,00	6,24	7,51	195,26
14.4	97887	CAIXA ENTERRADA ELÉTRICA RETANGULAR, EM ALVENARIA COM TIJOLOS CERÂMICOS MACIÇOS, FUNDO COM BRITA, DIMENSÕES INTERNAS: 0,4X0,4X0,4 M. AF 05/2018	UN	4,00	201,61	242,64	970,56
14.5	93358	ESCAVAÇÃO MANUAL DE VALA COM PROFUNDIDADE MENOR OU IGUAL A 1,30 M. AF 03/2016	M3	3,90	62,93	75,74	295,39
14.6	93382	REATERRO MANUAL DE VALAS COM COMPACTAÇÃO MECANIZADA. AF 04/2016	M3	3,90	21,46	25,83	100,74
14.7	96985	HASTE DE ATERRAMENTO 5/8 PARA SPDA - FORNECIMENTO E INSTALAÇÃO. AF 12/2017	UN	1,00	44,07	53,04	53,04
		COMPOSIÇÕES ELÉTRICA - ALIMENTAÇÃO BARRACAS					
14.8	AMM ELE 001	FORNECIMENTO E INSTALAÇÃO DE DISPOSITIVO DPS CLASSE II, 1 POLO, TENSAO MAXIMA DE 175 V, CORRENTE MAXIMA DE *45* KA (TIPO AC)	UN	4,00	96,14	115,70	462,80
14.9	AMM ELE 002	FORNECIMENTO E INSTALAÇÃO DE PLACA DE SINALIZAÇÃO DE ENERGIA (20X20CM)	UN	1,00	16,10	19,38	19,38
14.10	AMM ELE 010	FORNECIMENTO E INSTALAÇÃO DE CAIXA DE MEDIÇÃO AGRUPADA COM PROTEÇÃO , PARA 4 MEDIDORES	UN	1,00	1.333,90	1.605,35	1.605,35
14.11	AMM ELE 007	MURETA MEDIÇÃO ALVEN. 1 1/2 V.(35CM) REBOC.C/PINTURA ACRÍL. E LAJE CONC. 20MPA MALHA 8.0MM CADA 10CM REVEST.C/ARGAMASSA 1:3 C/ IMPERMEABILIZANTE	M2	3,00	374,80	451,07	1.353,21
14.12	AMM ELE 009	CABO DE COBRE NU 10MM2 - FORNECIMENTO E INSTALACAO	M	6,00	9,11	10,96	65,76
15.0		**I N S T A L A Ç Õ E S E L É T R I C A S - B A R R A C A S (3 U N I D A D E S)**					**11.690,81**
		BARRACAS (03 UNIDADES)					
15.1	91926	CABO DE COBRE FLEXÍVEL ISOLADO, 2,5 MM², ANTI-CHAMA 450/750 V, PARA CIRCUITOS TERMINAIS - FORNECIMENTO E INSTALAÇÃO. AF 12/2015	M	612,00	2,75	3,31	2.025,72
15.2	91959	INTERRUPTOR SIMPLES (2 MÓDULOS), 10A/250V, INCLUINDO SUPORTE E PLACA - FORNECIMENTO E INSTALAÇÃO. AF 12/2015	UN	3,00	28,55	34,36	103,08
15.3	91993	TOMADA ALTA DE EMBUTIR (1 MÓDULO), 2P+T 20 A, INCLUINDO SUPORTE E PLACA - FORNECIMENTO E INSTALAÇÃO. AF 12/2015	UN	3,00	29,97	36,07	108,21
15.4	91996	TOMADA MÉDIA DE EMBUTIR (1 MÓDULO), 2P+T 10 A, INCLUINDO SUPORTE E PLACA - FORNECIMENTO E INSTALAÇÃO. AF 12/2015	UN	18,00	21,71	26,13	470,34
15.5	74130/001	DISJUNTOR TERMOMAGNETICO MONOPOLAR PADRAO NEMA (AMERICANO) 10 A 30A 240V, FORNECIMENTO E INSTALACAO	UN	12,00	12,81	15,42	185,04
15.6	74130/003	DISJUNTOR TERMOMAGNETICO BIPOLAR PADRAO NEMA (AMERICANO) 10 A 50A 240V, FORNECIMENTO E INSTALACAO	UN	3,00	58,23	70,08	210,24
15.7	91937	CAIXA OCTOGONAL 3" X 3", PVC, INSTALADA EM LAJE - FORNECIMENTO E INSTALAÇÃO. AF 12/2015	UN	12,00	8,21	9,88	118,56
15.8	91939	CAIXA RETANGULAR 4" X 2" ALTA (2,00 M DO PISO), PVC, INSTALADA EM PAREDE - FORNECIMENTO E INSTALAÇÃO. AF 12/2015	UN	15,00	20,93	25,19	377,85
15.9	91940	CAIXA RETANGULAR 4" X 2" MÉDIA (1,30 M DO PISO), PVC, INSTALADA EM PAREDE - FORNECIMENTO E INSTALAÇÃO. AF 12/2015	UN	21,00	11,04	13,29	279,09
15.10	91854	ELETRODUTO FLEXÍVEL CORRUGADO, PVC, DN 25 MM (3/4"), PARA CIRCUITOS TERMINAIS, INSTALADO EM PAREDE - FORNECIMENTO E INSTALAÇÃO. AF 12/2015	M	30,00	6,53	7,86	235,80
15.11	91863	ELETRODUTO RÍGIDO ROSCÁVEL, PVC, DN 25 MM (3/4"), PARA CIRCUITOS TERMINAIS, INSTALADO EM FORRO - FORNECIMENTO E INSTALAÇÃO. AF 12/2015	M	93,00	7,82	9,41	875,13
15.12	91871	ELETRODUTO RÍGIDO ROSCÁVEL, PVC, DN 25 MM (3/4"), PARA CIRCUITOS TERMINAIS, INSTALADO EM PAREDE - FORNECIMENTO E INSTALAÇÃO. AF 12/2015	M	15,00	8,65	10,41	156,15
15.13	91890	CURVA 90 GRAUS PARA ELETRODUTO, PVC, ROSCÁVEL, DN 25 MM (3/4"), PARA CIRCUITOS TERMINAIS, INSTALADA EM FORRO - FORNECIMENTO E INSTALAÇÃO. AF 12/2015	UN	18,00	7,76	9,34	168,12
15.14	91884	LUVA PARA ELETRODUTO, PVC, ROSCÁVEL, DN 25 MM (3/4"), PARA CIRCUITOS TERMINAIS, INSTALADA EM PAREDE - FORNECIMENTO E INSTALAÇÃO. AF 12/2015	UN	36,00	6,62	7,97	286,92
15.15	97608	LUMINÁRIA ARANDELA TIPO TARTARUGA, COM GRADE, DE SOBREPOR, COM 1 LÂMPADA FLUORESCENTE DE 15 W, SEM REATOR - FORNECIMENTO E INSTALAÇÃO. AF 02/2020	UN	6,00	62,39	75,09	450,54
15.16	97593	LUMINÁRIA TIPO SPOT, DE SOBREPOR, COM 1 LÂMPADA FLUORESCENTE DE 15 W, SEM REATOR - FORNECIMENTO E INSTALAÇÃO. AF 02/2020	UN	12,00	72,53	87,29	1.047,48
15.17	83399	RELE FOTOELETRICO P/ COMANDO DE ILUMINACAO EXTERNA 220V/1000W - FORNECIMENTO E INSTALACAO	UN	3,00	29,91	36,00	108,00
15.18	83463	QUADRO DE DISTRIBUICAO DE ENERGIA EM CHAPA DE ACO GALVANIZADO, PARA 12 DISJUNTORES TERMOMAGNETICOS MONOPOLARES, COM BARRAMENTO TRIFASICO E NEUTRO - FORNECIMENTO E INSTALACAO	UN	3,00	340,87	410,24	1.230,72
15.19	90443	RASGO EM ALVENARIA PARA RAMAIS/ DISTRIBUIÇÃO COM DIAMETROS MENORES OU IGUAIS A 40 MM. AF 05/2015	M	45,00	10,00	12,04	541,80
15.20	89173	(COMPOSIÇÃO REPRESENTATIVA) DO SERVIÇO DE EMBOÇO/MASSA ÚNICA, APLICADO MANUALMENTE, TRAÇO 1:2:8, EM BETONEIRA DE 400L, PAREDES INTERNAS, COM EXECUÇÃO DE TALISCAS, EDIFICAÇÃO HABITACIONAL UNIFAMILIAR (CASAS) E EDIFICAÇÃO PÚBLICA PADRÃO. AF 12/2014	M2	4,50	24,95	30,03	135,14
15.21	97667	ELETRODUTO FLEXÍVEL CORRUGADO, PEAD, DN 50 (1 ½") - FORNECIMENTO E INSTALAÇÃO. AF 04/2016	M	9,00	6,24	7,51	67,59
15.22	97887	CAIXA ENTERRADA ELÉTRICA RETANGULAR, EM ALVENARIA COM TIJOLOS CERÂMICOS MACIÇOS, FUNDO COM BRITA, DIMENSÕES INTERNAS: 0,4X0,4X0,4 M. AF 05/2018	UN	3,00	201,61	242,64	727,92
		COMPOSIÇÕES ELÉTRICA - BARRACAS (3 UNIDADES)					
15.23	AMM ELE 001	FORNECIMENTO E INSTALAÇÃO DE DISPOSITIVO DPS CLASSE II, 1 POLO, TENSAO MAXIMA DE 175 V, CORRENTE MAXIMA DE *45* KA (TIPO AC)	UN	9,00	96,14	115,70	1.041,30
15.24	AMM ELE 002	FORNECIMENTO E INSTALAÇÃO DE PLACA DE SINALIZAÇÃO DE ENERGIA (20X20CM)	UN	3,00	16,10	19,38	58,14
15.25	AMM ELE 003	FORNECIMENTO E INSTALAÇÃO DE LUMINARIA LED REFLETOR RETANGULAR BIVOLT, LUZ BRANCA, 30 W	UN	6,00	54,74	65,88	395,28
15.26	AMM ELE 005	FORNECIMENTO E INSTALAÇÃO DE ABRACADEIRA TIPO D 3/4" C/ PARAFUSO"	UN	39,00	6,11	7,35	286,65

Felipe da Silva Xavier
Engenheiro Eletricista
CREA-MT 041.313

ASSOCIAÇÃO MATO-GROSSENSE DOS MUNICÍPIOS

SITE: **www.amm.org.br** - e-mail: **centraldeprojetosamm@gmail.com**
AV. RUBENS DE MENDONÇA Nº 3.920 - CEP: 78,049-938 - CUIABÁ - MT
FONE: (65) 2123-1200 - FAX: 2123-1251

Ref.: Tabela de Serviços SINAPI (MARÇO/2020) e/ou composições PiniTCPO

NÃO DESONERADO

BDI 20,35%

C O O R D E N A Ç Ã O D E P R O J E T O S

OBRA: CONSTRUÇÃO E REVITALIZAÇÃO DE PRAÇA PÚBLICA — **DATA:** 29/09/2020

LOCAL: AV PRESIDENTE DUTRA, S/N, KM 264, SETOR INDUSTRIAL, SÃO PEDRO DA CIPA/MT — **LEIS SOCIAIS:** 115,70%

O R Ç A M E N T O

ITEM	CÓDIGO	DESCRIÇÃO DO SERVIÇO	UN.	QUANT.	PREÇO UNIT. (R$)	PREÇO BDI. (R$)	PREÇO FINAL (R$)
16.0		**P R E V E N Ç Ã O E C O M B A T E A I N C Ê N D I O**					**659,36**
		PREVENTIVOS DE INCÊNDIO					
16.1	84665	PINTURA ACRILICA PARA SINALIZAÇÃO HORIZONTAL EM PISO CIMENTADO	M2	2,00	18,38	22,12	44,24
16.2	AMM INC 002	FORNECIMENTO E INSTALAÇÃO DE PLACA DE SINALIZACAO DE SEGURANCA CONTRA INCENDIO, FOTOLUMINESCENTE, QUADRADA, *14 X 14* CM, EM PVC *2* MM ANTI-CHAMAS (SIMBOLOS, CORES E PICTOGRAMAS CONFORME NBR 13434)	UN	2,00	9,30	11,19	22,38
16.3	97599	LUMINÁRIA DE EMERGÊNCIA, COM 30 LÂMPADAS LED DE 2 W, SEM REATOR - FORNECIMENTO E INSTALAÇÃO. AF_02/2020	UN	3,00	22,42	26,98	80,94
16.4	AMM INC 001	FORNECIMENTO E INSTALAÇÃO DE PLACA DE SINALIZACAO DE SEGURANCA CONTRA INCENDIO, FOTOLUMINESCENTE, RETANGULAR, *13 X 26* CM, EM PVC *2* MM ANTI-CHAMAS (SIMBOLOS, CORES E PICTOGRAMAS CONFORME NBR 13434)	UN	6,00	13,43	16,16	96,96
16.5	83635	EXTINTOR INCENDIO TP PO QUIMICO 6KG - FORNECIMENTO E INSTALACAO	UN	2,00	172,35	207,42	414,84

Katia Hermann
Engenheira de Saúde e Segurança
CREA 121.257.613-6

ASSOCIAÇÃO MATO-GROSSENSE DOS MUNICÍPIOS

SITE: **www.amm.org.br** - e-mail: **centraldeprojetosamm@gmail.com**
AV. RUBENS DE MENDONÇA Nº 3.920 - CEP: 78,049-938 - CUIABÁ - MT
FONE: (65) 2123-1200 - FAX: 2123-1251

Ref.: Tabela de Serviços SINAPI (MARÇO/2020) e/ou composições PiniTCPO

NÃO DESONERADO

BDI 20,35%

C O O R D E N A Ç Ã O D E P R O J E T O S

OBRA: CONSTRUÇÃO E REVITALIZAÇÃO DE PRAÇA PÚBLICA — **DATA:** 29/09/2020

LOCAL: AV PRESIDENTE DUTRA, S/N, KM 264, SETOR INDUSTRIAL, SÃO PEDRO DA CIPA/MT — **LEIS SOCIAIS:** 115,70%

O R Ç A M E N T O

ITEM	CÓDIGO	DESCRIÇÃO DO SERVIÇO	UN.	QUANT.	PREÇO UNIT. (R$)	PREÇO BDI. (R$)	PREÇO FINAL (R$)
17.0		**P I N T U R A S**					**4.753,96**
		ESQUADRIAS					
17.1	100749	PINTURA COM TINTA ALQUÍDICA DE ACABAMENTO (ESMALTE SINTÉTICO FOSCO) PULVERIZADA SOBRE SUPERFÍCIES METÁLICAS (EXCETO PERFIL) EXECUTADO EM OBRA (POR DEMÃO). AF_01/2020	M2	63,00	17,39	20,93	1.318,59
		PAREDES E TETOS					
17.2	88485	APLICAÇÃO DE FUNDO SELADOR ACRÍLICO EM PAREDES, UMA DEMÃO. AF_06/2014	M2	149,89	1,69	2,03	304,28
17.3	AMM CIV 005	APLICAÇÃO E LIXAMENTO DE MASSA ACRÍLICA EM PAREDES, UMA DEMÃO. AF_06/2014	M2	73,80	10,86	13,07	964,57
17.4	88489	APLICAÇÃO MANUAL DE PINTURA COM TINTA LÁTEX ACRÍLICA EM PAREDES, DUAS DEMÃOS. AF_06/2014	M2	73,80	11,78	14,18	1.046,48
17.5	95305	TEXTURA ACRÍLICA, APLICAÇÃO MANUAL EM PAREDE, UMA DEMÃO. AF_09/2016	M2	76,09	12,23	14,72	1.120,04
18.0		**S E R V I Ç O S C O M P L E M E N T A R E S**					**117,65**
18.1	99814	LIMPEZA DE SUPERFÍCIE COM JATO DE ALTA PRESSÃO. AF_04/2019	M2	68,40	1,43	1,72	117,65

Jéssyka Wisnieski Souza
Engenheira Civil
CREA-MT 040.491

ASSOCIAÇÃO MATO-GROSSENSE DOS MUNICÍPIOS

SITE: **www.amm.org.br** - e-mail: **centraldeprojetosamm@gmail.com**
AV. RUBENS DE MENDONÇA Nº 3.920 - CEP: 78,049-938 - CUIABÁ - MT
FONE: (65) 2123-1200 - FAX: 2123-1251

Ref.: Tabela de Serviços SINAPI (MARÇO/2020) e/ou composições PiniTCPO

NÃO DESONERADO

BDI 20,35%

C O O R D E N A Ç Ã O D E P R O J E T O S

OBRA: CONSTRUÇÃO E REVITALIZAÇÃO DE PRAÇA PÚBLICA — **DATA:** 29/09/2020

LOCAL: AV PRESIDENTE DUTRA, S/N, KM 264, SETOR INDUSTRIAL, SÃO PEDRO DA CIPA/MT — **LEIS SOCIAIS:** 115,70%

O R Ç A M E N T O

ITEM	CÓDIGO	DESCRIÇÃO DO SERVIÇO	UN.	QUANT.	PREÇO UNIT. (R$)	PREÇO BDI. (R$)	PREÇO FINAL (R$)
		IMPLANTAÇÃO				**R$**	**304.524,22**
19.0		**P Ó R T I C O M E T Á L I C O**					**21.112,45**
		MOVIMENTO DE TERRA - SAPATA					
19.1	96522	ESCAVAÇÃO MANUAL PARA BLOCO DE COROAMENTO OU SAPATA, SEM PREVISÃO DE FÔRMA. AF_06/2017	M3	2,10	112,74	135,68	284,93
19.2	96995	REATERRO MANUAL APILOADO COM SOQUETE. AF_10/2017	M3	1,19	38,16	45,93	54,66
19.3	94097	PREPARO DE FUNDO DE VALA COM LARGURA MENOR QUE 1,5 M, EM LOCAL COM NÍVEL BAIXO DE INTERFERÊNCIA. AF_06/2016	M2	2,00	4,64	5,58	11,16
		FUNDAÇÃO - SAPATA					
19.4	96619	LASTRO DE CONCRETO MAGRO, APLICADO EM BLOCOS DE COROAMENTO OU SAPATAS, ESPESSURA DE 5 CM. AF_08/2017	M2	2,00	22,14	26,65	53,30
19.5	94965	CONCRETO FCK = 25MPA, TRAÇO 1:2,3:2,7 (CIMENTO/ AREIA MÉDIA/ BRITA 1) - PREPARO MECÂNICO COM BETONEIRA 400 L. AF_07/2016	M3	0,70	329,26	396,26	277,38
19.6	92873	LANÇAMENTO COM USO DE BALDES, ADENSAMENTO E ACABAMENTO DE CONCRETO EM ESTRUTURAS. AF_12/2015	M3	0,70	162,42	195,47	136,83
19.7	AMM EST 003	FORNECIMENTO/INSTALACAO LONA PLASTICA PRETA, PARA IMPERMEABILIZACAO, ESPESSURA 150 MICRAS.	M2	4,00	5,10	6,14	24,56
		ESTRUTURA METÁLICA					
19.8	AMM EST 001	FORNECIMENTO DE ESTRUTURA METÁLICA COM UTILIZAÇÃO DE PERFIS EM AÇO ASTM A36	KG	1272,70	9,44	11,36	14.457,87
19.9	AMM EST 002	MONTAGEM DE ESTRUTURA METÁLICA	KG	1272,70	2,06	2,48	3.156,30
		PINTURA					
19.10	100749	PINTURA COM TINTA ALQUÍDICA DE ACABAMENTO (ESMALTE SINTÉTICO FOSCO) PULVERIZADA SOBRE SUPERFÍCIES METÁLICAS (EXCETO PERFIL) EXECUTADO EM OBRA (POR DEMÃO). AF_01/2020	M2	59,85	17,39	20,93	1.252,66
		LETRAS DE AÇO					
19.11	AMM CIV 008	LETRA DE ACO INOX NO22 ALT=20CM FORNECIMENTO E COLOCACAO	UN	15,00	77,71	93,52	1.402,80
20.0		**P E R G O L A D O S D O S B A N C O S (6 U N I D A D E S)**					**32.405,58**
		MOVIMENTO DE TERRA - SAPATA					
20.1	96522	ESCAVAÇÃO MANUAL PARA BLOCO DE COROAMENTO OU SAPATA, SEM PREVISÃO DE FÔRMA. AF_06/2017	M3	8,06	112,74	135,68	1.093,58
20.2	96995	REATERRO MANUAL APILOADO COM SOQUETE. AF_10/2017	M3	4,75	38,16	45,93	218,17
20.3	94097	PREPARO DE FUNDO DE VALA COM LARGURA MENOR QUE 1,5 M, EM LOCAL COM NÍVEL BAIXO DE INTERFERÊNCIA. AF_06/2016	M2	7,68	4,64	5,58	42,85
		FUNDAÇAO - SAPATA					
20.4	96619	LASTRO DE CONCRETO MAGRO, APLICADO EM BLOCOS DE COROAMENTO OU SAPATAS, ESPESSURA DE 5 CM. AF_08/2017	M2	7,68	22,14	26,65	204,67
20.5	94965	CONCRETO FCK = 25MPA, TRAÇO 1:2,3:2,7 (CIMENTO/ AREIA MÉDIA/ BRITA 1) - PREPARO MECÂNICO COM BETONEIRA 400 L. AF_07/2016	M3	2,68	329,26	396,26	1.061,98
20.6	92873	LANÇAMENTO COM USO DE BALDES, ADENSAMENTO E ACABAMENTO DE CONCRETO EM ESTRUTURAS. AF_12/2015	M3	2,68	162,42	195,47	523,86
20.7	AMM EST 003	FORNECIMENTO/INSTALACAO LONA PLASTICA PRETA, PARA IMPERMEABILIZACAO, ESPESSURA 150 MICRAS.	M2	19,20	5,10	6,14	117,89
		ESTRUTURA METÁLICA					
20.8	AMM EST 001	FORNECIMENTO DE ESTRUTURA METÁLICA COM UTILIZAÇÃO DE PERFIS EM AÇO ASTM A36	KG	1960,68	9,44	11,36	22.273,32
20.9	AMM EST 002	MONTAGEM DE ESTRUTURA METÁLICA	KG	1960,68	2,06	2,48	4.862,49
		PINTURA					
20.10	100749	PINTURA COM TINTA ALQUÍDICA DE ACABAMENTO (ESMALTE SINTÉTICO FOSCO) PULVERIZADA SOBRE SUPERFÍCIES METÁLICAS (EXCETO PERFIL) EXECUTADO EM OBRA (POR DEMÃO). AF_01/2020	M2	95,88	17,39	20,93	2.006,77
21.0		**E M B A S A M E N T O - B A N C O S C O M J A R D I M (1 4 U N I D A D E S)**					**10.911,73**
		MOVIMENTO DE TERRA					
21.1	93358	ESCAVAÇÃO MANUAL DE VALA COM PROFUNDIDADE MENOR OU IGUAL A 1,30 M. AF_03/2016	M3	20,16	62,93	75,74	1.526,92
21.2	96995	REATERRO MANUAL APILOADO COM SOQUETE. AF_10/2017	M3	8,96	38,16	45,93	411,53
21.3	94097	PREPARO DE FUNDO DE VALA COM LARGURA MENOR QUE 1,5 M, EM LOCAL COM NÍVEL BAIXO DE INTERFERÊNCIA. AF_06/2016	M2	44,80	4,64	5,58	249,98
		FUNDAÇÃO					
21.4	94962	CONCRETO MAGRO PARA LASTRO, TRAÇO 1:4,5:4,5 (CIMENTO/ AREIA MÉDIA/ BRITA 1) - PREPARO MECÂNICO COM BETONEIRA 400 L. AF_07/2016	M3	2,24	261,52	314,74	705,02
21.5	92873	LANÇAMENTO COM USO DE BALDES, ADENSAMENTO E ACABAMENTO DE CONCRETO EM ESTRUTURAS. AF_12/2015	M3	2,24	162,42	195,47	437,85
21.6	95474	ALVENARIA DE EMBASAMENTO EM TIJOLOS CERAMICOS MACICOS 5X10X20CM, ASSENTADO COM ARGAMASSA TRACO 1:2:8 (CIMENTO, CAL E AREIA)	M3	8,96	639,41	769,53	6.894,99
		IMPERMEABILIZAÇÃO					
21.7	AMM EST 004	IMPERMEABILIZACAO DE ESTRUTURAS ENTERRADAS, COM TINTA ASFALTICA, DUAS DEMAOS.	M2	56,00	10,17	12,24	685,44
22.0		**E M B A S A M E N T O - B A N C O S C O M P E R G O L A D O (6 U N I D A D E S)**					**12.152,62**
		MOVIMENTO DE TERRA					
22.1	93358	ESCAVAÇÃO MANUAL DE VALA COM PROFUNDIDADE MENOR OU IGUAL A 1,30 M. AF_03/2016	M3	22,46	62,93	75,74	1.701,12
22.2	96995	REATERRO MANUAL APILOADO COM SOQUETE. AF_10/2017	M3	9,99	38,16	45,93	458,84
22.3	94097	PREPARO DE FUNDO DE VALA COM LARGURA MENOR QUE 1,5 M, EM LOCAL COM NÍVEL BAIXO DE INTERFERÊNCIA. AF_06/2016	M2	49,92	4,64	5,58	278,55
		FUNDAÇÃO					
22.4	94962	CONCRETO MAGRO PARA LASTRO, TRAÇO 1:4,5:4,5 (CIMENTO/ AREIA MÉDIA/ BRITA 1) - PREPARO MECÂNICO COM BETONEIRA 400 L. AF_07/2016	M3	2,49	261,52	314,74	783,70
22.5	92873	LANÇAMENTO COM USO DE BALDES, ADENSAMENTO E ACABAMENTO DE CONCRETO EM ESTRUTURAS. AF_12/2015	M3	2,49	162,42	195,47	486,72
22.6	95474	ALVENARIA DE EMBASAMENTO EM TIJOLOS CERAMICOS MACICOS 5X10X20CM, ASSENTADO COM ARGAMASSA TRACO 1:2:8 (CIMENTO, CAL E AREIA)	M3	9,98	639,41	769,53	7.679,91
		IMPERMEABILIZAÇÃO					
22.7	AMM EST 004	IMPERMEABILIZACAO DE ESTRUTURAS ENTERRADAS, COM TINTA ASFALTICA, DUAS DEMAOS.	M2	62,40	10,17	12,24	763,78

Alexandre Cesar da S. Moraes
Engenheiro Civil
CREA 120.156.967-2

ASSOCIAÇÃO MATO-GROSSENSE DOS MUNICÍPIOS

SITE: **www.amm.org.br** - e-mail: **centraldeprojetosamm@gmail.com**
AV. RUBENS DE MENDONÇA Nº 3.920 - CEP: 78,049-938 - CUIABÁ - MT
FONE: (65) 2123-1200 - FAX: 2123-1251

Ref.: Tabela de Serviços SINAPI (MARÇO/2020) e/ou composições PiniTCPO

NÃO DESONERADO

BDI 20,35%

C O O R D E N A Ç Ã O D E P R O J E T O S

OBRA: CONSTRUÇÃO E REVITALIZAÇÃO DE PRAÇA PÚBLICA — **DATA:** 29/09/2020

LOCAL: AV PRESIDENTE DUTRA, S/N, KM 264, SETOR INDUSTRIAL, SÃO PEDRO DA CIPA/MT — **LEIS SOCIAIS:** 115,70%

O R Ç A M E N T O

ITEM	CÓDIGO	DESCRIÇÃO DO SERVIÇO	UN.	QUANT.	PREÇO UNIT. (R$)	PREÇO BDI. (R$)	PREÇO FINAL (R$)
23.0		**B A N C O S C O M J A R D I M (B A N C O S 0 1 - 1 4 U N I D A D E S)**					**30.579,34**
		ALVENARIA					
23.1	72132	ALVENARIA EM TIJOLO CERAMICO MACICO 5X10X20CM 1/2 VEZ (ESPESSURA 10CM), ASSENTADO COM ARGAMASSA TRACO 1:2:8 (CIMENTO, CAL E AREIA)	M2	74,48	64,91	78,12	5.818,38
		ATERRO					
23.2	96995	REATERRO MANUAL APILOADO COM SOQUETE. AF_10/2017	M3	24,94	38,16	45,93	1.145,49
23.3	AMM PAI 005	FORNECIMENTO E ESPALHAMENTO DE TERRA VEGETAL PREPARADA	M3	1,36	123,80	148,99	202,63
23.4	AMM PAI 006	PLANTIO DE GRAMA ESMERALDA EM PLACAS	M2	45,36	10,80	13,00	589,68
		REVESTIMENTO					
23.5	87894	CHAPISCO APLICADO EM ALVENARIA (SEM PRESENÇA DE VÃOS) E ESTRUTURAS DE CONCRETO DE FACHADA, COM COLHER DE PEDREIRO. ARGAMASSA TRAÇO 1:3 COM PREPARO EM BETONEIRA 400L. AF_06/2014	M2	101,08	4,82	5,80	586,26
23.6	87792	EMBOÇO OU MASSA ÚNICA EM ARGAMASSA TRAÇO 1:2:8, PREPARO MECÂNICO COM BETONEIRA 400 L, APLICADA MANUALMENTE EM PANOS CEGOS DE FACHADA (SEM PRESENÇA DE VÃOS), ESPESSURA DE 25 MM. AF_06/2014	M2	101,08	26,34	31,70	3.204,24
		PINTURA					
23.7	88485	APLICAÇÃO DE FUNDO SELADOR ACRÍLICO EM PAREDES, UMA DEMÃO. AF_06/2014	M2	101,08	1,69	2,03	205,19
23.8	AMM CIV 005	APLICAÇÃO E LIXAMENTO DE MASSA ACRÍLICA EM PAREDES, UMA DEMÃO. AF_06/2014	M2	101,08	10,86	13,07	1.321,12
23.9	88489	APLICAÇÃO MANUAL DE PINTURA COM TINTA LÁTEX ACRÍLICA EM PAREDES, DUAS DEMÃOS. AF_06/2014	M2	101,08	11,78	14,18	1.433,31
		ASSENTO					
23.10	AMM CIV 009	ASSENTO DE MADEIRA EM PRANCHAS PRESAS EM PERFIS METÁLICOS COM PORCAS E PARAFUSOS	M	70,00	73,67	88,66	6.206,20
		APOIO METÁLICO					
23.11	AMM EST 001	FORNECIMENTO DE ESTRUTURA METÁLICA COM UTILIZAÇÃO DE PERFIS EM AÇO ASTM A36	KG	868,56	9,44	11,36	9.866,84
24.0		**B A N C O S C O M P E R G O L A D O (6 U N I D A D E S)**					**23.896,96**
		ALVENARIA					
24.1	72132	ALVENARIA EM TIJOLO CERAMICO MACICO 5X10X20CM 1/2 VEZ (ESPESSURA 10CM), ASSENTADO COM ARGAMASSA TRACO 1:2:8 (CIMENTO, CAL E AREIA)	M2	84,00	64,91	78,12	6.562,08
		ATERRO					
24.2	96995	REATERRO MANUAL APILOADO COM SOQUETE. AF_10/2017	M3	32,47	38,16	45,93	1.491,35
24.3	AMM PAI 005	FORNECIMENTO E ESPALHAMENTO DE TERRA VEGETAL PREPARADA	M3	1,77	123,80	148,99	263,71
24.4	AMM PAI 006	PLANTIO DE GRAMA ESMERALDA EM PLACAS	M2	59,04	10,80	13,00	767,52
		REVESTIMENTO					
24.5	87894	CHAPISCO APLICADO EM ALVENARIA (SEM PRESENÇA DE VÃOS) E ESTRUTURAS DE CONCRETO DE FACHADA, COM COLHER DE PEDREIRO. ARGAMASSA TRAÇO 1:3 COM PREPARO EM BETONEIRA 400L. AF_06/2014	M2	114,00	4,82	5,80	661,20
24.6	87792	EMBOÇO OU MASSA ÚNICA EM ARGAMASSA TRAÇO 1:2:8, PREPARO MECÂNICO COM BETONEIRA 400 L, APLICADA MANUALMENTE EM PANOS CEGOS DE FACHADA (SEM PRESENÇA DE VÃOS), ESPESSURA DE 25 MM. AF_06/2014	M2	114,00	26,34	31,70	3.613,80
		PINTURA					
24.7	88485	APLICAÇÃO DE FUNDO SELADOR ACRÍLICO EM PAREDES, UMA DEMÃO. AF_06/2014	M2	114,00	1,69	2,03	231,42
24.8	AMM CIV 005	APLICAÇÃO E LIXAMENTO DE MASSA ACRÍLICA EM PAREDES, UMA DEMÃO. AF_06/2014	M2	114,00	10,86	13,07	1.489,98
24.9	88489	APLICAÇÃO MANUAL DE PINTURA COM TINTA LÁTEX ACRÍLICA EM PAREDES, DUAS DEMÃOS. AF_06/2014	M2	114,00	11,78	14,18	1.616,52
		ASSENTO					
24.10	AMM CIV 009	ASSENTO DE MADEIRA EM PRANCHAS PRESAS EM PERFIS METÁLICOS COM PORCAS E PARAFUSOS	M	32,40	73,67	88,66	2.872,58
		APOIO METÁLICO					
24.11	AMM EST 001	FORNECIMENTO DE ESTRUTURA METÁLICA COM UTILIZAÇÃO DE PERFIS EM AÇO ASTM A36	KG	380,88	9,44	11,36	4.326,80
25.0		**P I S O S**					**74.756,52**
25.1	AMM CIV 003	REGULARIZACAO E COMPACTACAO MANUAL DE TERRENO COM SOQUETE	M2	1.153,02	4,77	5,74	6.618,33
25.2	95241	LASTRO DE CONCRETO MAGRO, APLICADO EM PISOS OU RADIERS, ESPESSURA DE 5 CM. AF_07/2016	M2	129,69	21,20	25,51	3.308,39
25.3	AMM CIV 004	REVESTIMENTO CERÂMICO PARA PISO OU PAREDE, 53 X 53 CM, IMITANDO MADEIRA, OU SIMILAR, PEI-4, APLICADO COM ARGAMASSA INDUSTRIALIZADA AC-II, REJUNTADO.	M2	129,69	53,73	64,66	8.385,76
25.4	94991	EXECUÇÃO DE PASSEIO (CALÇADA) OU PISO DE CONCRETO COM CONCRETO MOLDADO IN LOCO, USINADO, ACABAMENTO CONVENCIONAL, NÃO ARMADO. AF_07/2016	M3	54,99	528,99	636,64	35.008,83
25.5	93682	EXECUÇÃO DE VIA EM PISO INTERTRAVADO, COM BLOCO RETANGULAR COLORIDO DE 20 X 10 CM, ESPESSURA 8 CM. AF_12/2015	M2	237,72	74,92	90,17	21.435,21

Jéssyka Wisnieski Souza
Engenheira Civil
CREA-MT 040.491

ASSOCIAÇÃO MATO-GROSSENSE DOS MUNICÍPIOS

SITE: **www.amm.org.br** - e-mail: **centraldeprojetosamm@gmail.com**
AV. RUBENS DE MENDONÇA Nº 3.920 - CEP: 78,049-938 - CUIABÁ - MT
FONE: (65) 2123-1200 - FAX: 2123-1251

Ref.: Tabela de Serviços SINAPI (MARÇO/2020) e/ou composições PiniTCPO

NÃO DESONERADO

BDI 20,35%

C O O R D E N A Ç Ã O D E P R O J E T O S

OBRA: CONSTRUÇÃO E REVITALIZAÇÃO DE PRAÇA PÚBLICA — **DATA:** 29/09/2020

LOCAL: AV PRESIDENTE DUTRA, S/N, KM 264, SETOR INDUSTRIAL, SÃO PEDRO DA CIPA/MT — **LEIS SOCIAIS:** 115,70%

O R Ç A M E N T O

ITEM	CÓDIGO	DESCRIÇÃO DO SERVIÇO	UN.	QUANT.	PREÇO UNIT. (R$)	PREÇO BDI. (R$)	PREÇO FINAL (R$)
26.0		**I N S T A L A Ç Õ E S E L É T R I C A S - I L U M I N A Ç Ã O D A P R A Ç A**					**19.889,73**
26.1	91927	CABO DE COBRE FLEXÍVEL ISOLADO, 2,5 MM², ANTI-CHAMA 0,6/1,0 KV, PARA CIRCUITOS TERMINAIS - FORNECIMENTO E INSTALAÇÃO. AF 12/2015	M	1005,00	3,54	4,26	4.281,30
26.2	93660	DISJUNTOR BIPOLAR TIPO DIN, CORRENTE NOMINAL DE 10A - FORNECIMENTO E INSTALAÇÃO. AF 04/2016	UN	2,00	49,21	59,22	118,44
26.3	95802	CONDULETE DE ALUMÍNIO, TIPO X, PARA ELETRODUTO DE AÇO GALVANIZADO DN 25 MM (1"), APARENTE - FORNECIMENTO E INSTALAÇÃO. AF 11/2016 P	UN	8,00	30,71	36,96	295,68
26.4	95746	ELETRODUTO DE AÇO GALVANIZADO, CLASSE LEVE, DN 25 MM (1), APARENTE, INSTALADO EM TETO - FORNECIMENTO E INSTALAÇÃO. AF 11/2016 P	M	10,00	20,99	25,26	252,60
26.5	95750	ELETRODUTO DE AÇO GALVANIZADO, CLASSE LEVE, DN 25 MM (1), APARENTE, INSTALADO EM PAREDE - FORNECIMENTO E INSTALAÇÃO. AF 11/2016 P	M	9,00	25,89	31,16	280,44
26.6	95758	LUVA DE EMENDA PARA ELETRODUTO, AÇO GALVANIZADO, DN 25 MM (1"), APARENTE, INSTALADA EM PAREDE - FORNECIMENTO E INSTALAÇÃO. AF 11/2016 P	UN	3,00	9,37	11,28	33,84
26.7	100919	LÂMPADA FLUORESCENTE ESPIRAL BRANCA 45 W, BASE E27 - FORNECIMENTO E INSTALAÇÃO. AF 02/2020	UN	28,00	39,12	47,08	1.318,24
26.8	95754	LUVA DE EMENDA PARA ELETRODUTO, AÇO GALVANIZADO, DN 25 MM (1"), APARENTE, INSTALADA EM TETO - FORNECIMENTO E INSTALAÇÃO. AF 11/2016 P	UN	4,00	6,89	8,29	33,16
26.9	AMM ELE 004	FORNECIMENTO E INSTALAÇÃO DE POSTE DECORATIVO PARA JARDIM EM AÇO, H=2,5M, PARA INSTALAÇÃO DE DUAS LUMINÁRIAS TIPO GLOBO (EXCETO LUMIÁRIA E LÂMPADA)	UN	14,00	277,65	334,15	4.678,10
26.10	83399	RELE FOTOELETRICO P/ COMANDO DE ILUMINACAO EXTERNA 220V/1000W - FORNECIMENTO E INSTALACAO	UN	3,00	29,91	36,00	108,00
26.11	97667	ELETRODUTO FLEXÍVEL CORRUGADO, PEAD, DN 50 (1 ½) - FORNECIMENTO E INSTALAÇÃO. AF 04/2016	M	173,00	6,24	7,51	1.299,23
26.12	97886	CAIXA ENTERRADA ELÉTRICA RETANGULAR, EM ALVENARIA COM TIJOLOS CERÂMICOS MACIÇOS, FUNDO COM BRITA, DIMENSÕES INTERNAS: 0,3X0,3X0,3 M. AF 05/2018	UN	15,00	127,77	153,77	2.306,55
26.13	94969	CONCRETO FCK = 15MPA, TRAÇO 1:3,4:3,5 (CIMENTO/ AREIA MÉDIA/ BRITA 1) - PREPARO MECÂNICO COM BETONEIRA 600 L. AF 07/2016	M3	0,37	285,32	343,38	127,05
26.14	92873	LANÇAMENTO COM USO DE BALDES, ADENSAMENTO E ACABAMENTO DE CONCRETO EM ESTRUTURAS. AF 12/2015	M3	0,37	162,42	195,47	72,32
26.15	93358	ESCAVAÇÃO MANUAL DE VALA COM PROFUNDIDADE MENOR OU IGUAL A 1,30 M. AF 03/2016	M3	25,95	62,93	75,74	1.965,45
26.16	93382	REATERRO MANUAL DE VALAS COM COMPACTAÇÃO MECANIZADA. AF 04/2016	M3	25,95	21,46	25,83	670,29
		COMPOSIÇÕES ELÉTRICA					
26.17	AMM ELE 003	FORNECIMENTO E INSTALAÇÃO DE LUMINARIA LED REFLETOR RETANGULAR BIVOLT, LUZ BRANCA, 30 W	UN	13,00	54,74	65,88	856,44
26.18	AMM ELE 005	FORNECIMENTO E INSTALAÇÃO DE ABRACADEIRA TIPO D 3/4" C/ PARAFUSO"	UN	22,00	6,11	7,35	161,70
26.19	AMM ELE 006	FORNECIMENTO E INSTALAÇÃO DE LUMINARIA PLAFONIER SOBREPOR ARO/BASE METALICA C/ GLOBO ESFERICO VIDRO LEITOSO BOCA 10CM DIAM 20CM P/ 1 LAMP INCAND, INCL SOQUETE PORCELANA	UN	28,00	27,49	33,08	926,24
26.20	AMM ELE 011	FORNECIMENTO E INSTALAÇÃO DE LUMINÁRIA TIPO SPOT DE LED DE EMBUTIR NO PISO DE 9W	UN	2,00	43,48	52,33	104,66

Felipe da Silva Xavier
Engenheiro Eletricista
CREA-MT 041.313

ASSOCIAÇÃO MATO-GROSSENSE DOS MUNICÍPIOS

SITE: **www.amm.org.br** - e-mail: **centraldeprojetosamm@gmail.com**
AV. RUBENS DE MENDONÇA Nº 3.920 - CEP: 78,049-938 - CUIABÁ - MT
FONE: (65) 2123-1200 - FAX: 2123-1251

Ref.: Tabela de Serviços SINAPI (MARÇO/2020) e/ou composições PiniTCPO

NÃO DESONERADO

BDI 20,35%

C O O R D E N A Ç Ã O D E P R O J E T O S

OBRA: CONSTRUÇÃO E REVITALIZAÇÃO DE PRAÇA PÚBLICA — **DATA:** 29/09/2020

LOCAL: AV PRESIDENTE DUTRA, S/N, KM 264, SETOR INDUSTRIAL, SÃO PEDRO DA CIPA/MT — **LEIS SOCIAIS:** 115,70%

O R Ç A M E N T O

ITEM	CÓDIGO	DESCRIÇÃO DO SERVIÇO	UN.	QUANT.	PREÇO UNIT. (R$)	PREÇO BDI. (R$)	PREÇO FINAL (R$)
27.0		**P I N T U R A S D O S P I S O S**					**5.612,92**
27.1	74245/001	PINTURA ACRILICA EM PISO CIMENTADO DUAS DEMAOS	M2	342,46	13,62	16,39	5.612,92
28.0		**U R B A N I Z A Ç Ã O E S E R V I Ç O S E X T E R N O S**					**43.382,55**
28.1	98511	PLANTIO DE ÁRVORE ORNAMENTAL COM ALTURA DE MUDA MAIOR QUE 2,00 M E MENOR OU IGUAL A 4,00 M. AF_05/2018	UN	4,00	152,55	183,59	734,36
28.2	AMM PAI 001	PLANTIO DE BROMÉLIA COM ALTURA DE MUDA MAIOR QUE 0,50 M E MENOR QUE 1,00 M	UN	12,00	62,00	74,62	895,44
28.3	AMM PAI 002	PLANTIO DE PALMEIRA DAS CANÁRIAS COM ALTURA DE MUDA MAIOR QUE 2,00 M E MENOR OU IGUAL A 4,00 M	UN	12,00	971,40	1.169,08	14.028,96
28.4	AMM PAI 003	PLANTIO DE PALMEIRA FÊNIX COM ALTURA DE MUDA DE 2,00 M	UN	18,00	471,40	567,33	10.211,94
28.5	AMM PAI 004	PLANTIO DE PALMEIRA JUSSARA OU EQUIVALENTE COM ALTURA DE MUDA MAIOR QUE 2,00 M E MENOR QUE 4,00 M	UN	2,00	621,40	747,85	1.495,70
28.6	AMM PAI 006	PLANTIO DE GRAMA ESMERALDA EM PLACAS	M2	916,84	10,80	13,00	11.918,92
28.7	AMM PAI 005	FORNECIMENTO E ESPALHAMENTO DE TERRA VEGETAL PREPARADA	M3	27,50	123,80	148,99	4.097,23
29.0		**A C E S S I B I L I D A D E**					**1.781,70**
29.1	AMM CIV 006	PISO TÁTIL DIRECIONAL E/OU ALERTA, DE CONCRETO, COLORIDO, P/DEFICIENTES VISUAIS, DIMENSÕES 25X25CM, APLICADO COM ARGAMASSA AC-II, REJUNTADO	M2	11,50	128,73	154,93	1.781,70
30.0		**P L A Y G R O U N D**					**23.236,23**
30.1	AMM PARQUE 01	FORNECIMENTO E INSTALAÇÃO - MULTI INFANTIL	UN	1,00	8.967,45	10.792,33	10.792,33
30.2	AMM PARQUE 02	FORNECIMENTO E INSTALAÇÃO - GANGORRA	UN	2,00	1.242,97	1.495,91	2.991,82
30.3	AMM PARQUE 03	FORNECIMENTO E INSTALAÇÃO - GIRA GIRA OU CARROSSEL	UN	2,00	1.757,97	2.115,72	4.231,44
30.4	AMM PARQUE 04	FORNECIMENTO E INSTALAÇÃO - BALANÇO	UN	2,00	2.168,94	2.610,32	5.220,64
31.0		**S E R V I Ç O S C O M P L E M E N T A R E S**					**4.805,89**
31.1	AMM CIV 007	CONJUNTO SELETIVO 50 L (5 LIXEIRAS 1 SUPORTE) C/ ADESIVO	UN	4,00	891,08	1.072,41	4.289,64
31.2	AMM CIV 010	LIMPEZA FINAL (VARRIÇÃO E REMOÇÃO DE ENTULHOS)	M2	890,09	0,48	0,58	516,25

R$ 498.006,04

Jéssyka Wisnieski Souza
Engenheira Civil
CREA-MT 040.491

ASSOCIAÇÃO MATO-GROSSENSE DOS MUNICÍPIOS

SITE: **www.amm.org.br** - e-mail: **centraldeprojetosamm@gmail.com**
AV. RUBENS DE MENDONÇA Nº 3.920 - CEP: 78,000-070 - CUIABÁ - MT
FONE: (65) 2123-1200 - FAX: 2123-1251

Ref.: Tabela de Serviços SINAPI (MARÇO/2020) e/ou composições PiniTCPO

BDI 20,35%

COORDENAÇÃO DE PROJETOS

OBRA: CONSTRUÇÃO E REVITALIZAÇÃO DE PRAÇA PÚBLICA — **DATA:** 29/09/2020
LOCAL: AV PRESIDENTE DUTRA, S/N, KM 264, SETOR INDUSTRIAL, SÃO PEDRO DA CIPA/MT — **LEIS SOCIAIS:** 115,70%

COMPOSIÇÃO DE PREÇOS / CIVIL

AMM CIV 001	ADMINISTRAÇÃO LOCAL				UN
SINAPI ou Cot. De Mercado	COMPONENTES	UN	Quantidade	Custos Unit. (R$)	Custos Total (R$)
	MÃO DE OBRA				
90780	MESTRE DE OBRAS COM ENCARGOS COMPLEMENTARES	H	320,00	32,00	10.240,00
90777	ENGENHEIRO CIVIL DE OBRA JUNIOR COM ENCARGOS COMPLEMENTARES	H	60,00	91,55	5.493,00
				Total	**R$ 15.733,00**

MEMÓRIA DE CÁLCULO - ADMINISTRAÇÃO LOCAL		
COMPONENTES	UN	CÁLCULO
MATERIAL		
MESTRE DE OBRAS COM ENCARGOS COMPLEMENTARES	H	4HR*4DIAS*4SEMANAS*5MESES
ENGENHEIRO CIVIL DE OBRA JUNIOR COM ENCARGOS COMPLEMENTARES	H	1HR*3DIAS*4SEMANAS*5MESES

AMM CIV 002	PORTA DE ENROLAR MANUAL COMPLETA, ARTICULADA RAIADA LARGA, EM ACO GALVANIZADO NATURAL, CHAPA NUMERO 24				M2
SINAPI ou Cot. De Mercado	COMPONENTES	UN	Quantidade	Custos Unit. (R$)	Custos Total (R$)
	MATERIAIS				
4911	PORTA DE ENROLAR MANUAL COMPLETA, ARTICULADA RAIADA LARGA, EM ACO GALVANIZADO NATURAL, CHAPA NUMERO 24 (SEM INSTALACAO)	M2	1,0000	258,44	258,44
88629	ARGAMASSA TRAÇO 1:3 (EM VOLUME DE CIMENTO E AREIA MÉDIA ÚMIDA), PREPARO MANUAL. AF_08/2019	M3	0,0160	439,86	7,03
	MÃO DE OBRA				
88309	PEDREIRO COM ENCARGOS COMPLEMENTARES	H	0,8000	19,81	15,84
88316	SERVENTE COM ENCARGOS COMPLEMENTARES	H	0,8000	15,91	12,72
**COMPOSIÇÃO BASEADA NA TABELA ORSE (FEVEREIRO/2020) - CÓDIGO 01857				**Total**	**R$ 294,03**

AMM CIV 003	REGULARIZACAO E COMPACTACAO MANUAL DE TERRENO COM SOQUETE				M2
SINAPI ou Cot. De Mercado	COMPONENTES	UN	Quantidade	Custos Unit. (R$)	Custos Total (R$)
	MÃO DE OBRA				
88316	SERVENTE COM ENCARGOS COMPLEMENTARES	H	0,3	15,91	4,77
**COMPOSIÇÃO BASEADA NA TABELA ORSE CÓD 05103 - (MAIO/2019)				**Total**	**R$ 4,77**

AMM CIV 004	REVESTIMENTO CERÂMICO PARA PISO OU PAREDE, 53 X 53 CM, IMITANDO MADEIRA, OU SIMILAR, PEI-4, APLICADO COM ARGAMASSA INDUSTRIALIZADA AC-II, REJUNTADO.				M2
SINAPI ou Cot. De Mercado	COMPONENTES	UN	Quantidade	Custos Unit. (R$)	Custos Total (R$)
	MATERIAL				
34357	REJUNTE COLORIDO, CIMENTICIO	KG	0,380	4,13	1,56
COTAÇÃO	REVESTIMENTO CERÂMICO PARA PISO OU PAREDE, 53 X 53 CM, IMITANDO MADEIRA	M2	1,050	22,90	24,04
371	ARGAMASSA INDUSTRIALIZADA MULTIUSO, PARA REVESTIMENTO INTERNO E EXTERNO E ASSENTAMENTO DE BLOCOS DIVERSOS	KG	4,000	0,58	2,32
	MÃO DE OBRA				
88309	PEDREIRO COM ENCARGOS COMPLEMENTARES	H	0,50	19,81	9,90
88316	SERVENTE COM ENCARGOS COMPLEMENTARES	H	1,00	15,91	15,91
COMPOSIÇÃO BASEADA NO CÓDIGO **10061/ORSE - JUNHO/2019				**TOTAL**	**R$ 53,73**

	REVESTIMENTO CERÂMICO PARA PISO OU PAREDE, 53 X 53 CM, IMITANDO MADEIRA				M2
DATA	NOME DA EMPRESA FORNECEDORA	VALOR COTADO	CNPJ	TELEFONE	CONTATO
13/09/2019	SÓ PISO	22,90	01.053.145/0001-13	(65)3634-7000	JOSÉ
13/09/2019	BEIRA RIO	19,50	88.379.771/0001-82	(65) 3028-3000	ELAINE
13/09/2019	TODIMO	23,50	15.375.991/0015-60	(65) 3615-5000	JAQUELINE
	VALOR ACATADO MEDIANA	**22,90**			

Jéssyka Wisnieski Souza
Engenheira Civil
CREA-MT 040.491

ASSOCIAÇÃO MATO-GROSSENSE DOS MUNICÍPIOS

SITE: **www.amm.org.br** - e-mail: **centraldeprojetosamm@gmail.com**
AV. RUBENS DE MENDONÇA Nº 3.920 - CEP: 78,000-070 - CUIABÁ - MT
FONE: (65) 2123-1200 - FAX: 2123-1251

Ref.: Tabela de Serviços SINAPI (MARÇO/2020) e/ou composições PiniTCPO

BDI 20,35%

COORDENAÇÃO DE PROJETOS

OBRA: CONSTRUÇÃO E REVITALIZAÇÃO DE PRAÇA PÚBLICA — **DATA:** 29/09/2020
LOCAL: AV PRESIDENTE DUTRA, S/N, KM 264, SETOR INDUSTRIAL, SÃO PEDRO DA CIPA/MT — **LEIS SOCIAIS:** 115,70%

COMPOSIÇÃO DE PREÇOS / CIVIL

AMM CIV 005	APLICAÇÃO E LIXAMENTO DE MASSA ACRÍLICA EM PAREDES, UMA DEMÃO. AF_06/2014				M2
SINAPI ou Cot. De Mercado	COMPONENTES	UN	Quantidade	Custos Unit. (R$)	Custos Total (R$)
	MATERIAIS				
3767	LIXA EM FOLHA PARA PAREDE OU MADEIRA, NUMERO 120 (COR VERMELHA)	UN	0,0600	0,61	0,03
4056	!EM PROCESSO DE DESATIVACAO!MASSA ACRILICA PARA PAREDES INTERIOR/EXTERIOR	GL	0,1639	28,00	4,58
	MÃO DE OBRA				
88310	PINTOR COM ENCARGOS COMPLEMENTARES	H	0,234	20,92	4,89
88316	SERVENTE COM ENCARGOS COMPLEMENTARES	H	0,086	15,91	1,36

**COMPOSIÇÃO BASEADA NO CADERNOS TÉCNICOS DE COMPOSIÇÕES PARA PINTURA (INTERNA E EXTERNA) LOTE 1 ,VERSÃO:006,VIGÊNCIA :06/2014,CÓDIGO 88495, ÚLTIMA ATUALIZAÇÃO 06/2019 PAGINA 31, COM ALTERAÇÃO NO INSUMO 4056 CONFORME ITEM 7. INFORMAÇÕES COMPLEMENTARES

Total R$ 10,86

AMM CIV 006	PISO TÁTIL DIRECIONAL E/OU ALERTA, DE CONCRETO, COLORIDO, P/DEFICIENTES VISUAIS, DIMENSÕES 25X25CM, APLICADO COM ARGAMASSA AC-II, REJUNTADO				M2
SINAPI ou Cot. De Mercado	COMPONENTES	UN	Quantidade	Custos Unit. (R$)	Custos Total (R$)
	MATERIAL				
34357	REJUNTE COLORIDO, CIMENTICIO	KG	0,52	4,13	2,14
34353	ARGAMASSA COLANTE AC-II	KG	4,0000	1,30	5,20
COTAÇÃO	PISO PODOTÁTIL 25X25 CM	M2	1,05	88,00	92,40
	MÃO DE OBRA				
88309	PEDREIRO COM ENCARGOS COMPLEMENTARES	H	0,50	19,81	9,90
88316	SERVENTE COM ENCARGOS COMPLEMENTARES	H	1,20	15,91	19,09

COMPOSIÇÃO BASEADA NA TABELA ORSE CÓDIGO **07324/ORSE - MAIO/2017. 16 PEÇAS/M².

TOTAL R$ 128,73

	PISO PODOTÁTIL 25X25 CM				UN
DATA	NOME DA EMPRESA FORNECEDORA	VALOR COTADO	CNPJ	TELEFONE	CONTATO
22/10/2019	GEOBLOCOS	6,00	13.537.179/0001-62	(65) 3667-4802	NADINE
23/10/2019	PANTANAL	5,00	22.229.537/0001-60	(65) 3055-1510	JOSÉ
22/10/2019	ALEIXO	5,50	12.506.396/0001-22	(65) 3631-1380	MESSIAS
	VALOR ACATADO MEDIANA	**5,50**			

	PISO PODOTÁTIL 25X25 CM (POR METRO QUADRADO)				M2
DATA	NOME DA EMPRESA FORNECEDORA	VALOR COTADO	CNPJ	TELEFONE	CONTATO
22/10/2019	GEOBLOCOS	96,00	13.537.179/0001-62	(65) 3667-4802	NADINE
23/10/2019	PANTANAL	80,00	22.229.537/0001-60	(65) 3055-1510	JOSÉ
22/10/2019	ALEIXO	88,00	12.506.396/0001-22	(65) 3631-1380	MESSIAS
	VALOR ACATADO MEDIANA	**88,00**			

AMM CIV 007	CONJUNTO SELETIVO 50 L (5 LIXEIRAS 1 SUPORTE) C/ ADESIVO				UN
SINAPI ou Cot. De Mercado	COMPONENTES	UN	Quantidade	Custos Unit. (R$)	Custos Total (R$)
	MATERIAL				
COTAÇÃO	CONJUNTO SELETIVO 50 L (5 LIXEIRAS 1 SUPORTE) C/ ADESIVO	UN	1,00	872,15	872,15
94963	CONCRETO FCK = 15MPA, TRAÇO 1:3,4:3,5 (CIMENTO/ AREIA MÉDIA/ BRITA 1) - PREPARO MECÂNICO COM BETONEIRA 400 L. AF_07/2016	M3	0,016	289,85	4,63
92873	LANÇAMENTO COM USO DE BALDES, ADENSAMENTO E ACABAMENTO DE CONCRETO EM ESTRUTURAS. AF_12/2015	M3	0,016	162,42	2,59
93358	ESCAVAÇÃO MANUAL DE VALA COM PROFUNDIDADE MENOR OU IGUAL A 1,30 M. AF_03/2016	M3	0,016	62,93	1,00
	MÃO DE OBRA				
88309	PEDREIRO COM ENCARGOS COMPLEMENTARES	H	0,30	19,81	5,94
88316	SERVENTE COM ENCARGOS COMPLEMENTARES	H	0,30	15,91	4,77

COMPOSIÇÃO BASEADA NO CÓDIGO **09369/ORSE - MAIO/2019

TOTAL R$ 891,08

	CONJUNTO SELETIVO 50 L (5 LIXEIRAS 1 SUPORTE) C/ ADESIVO				UN
DATA	NOME DA EMPRESA FORNECEDORA	VALOR COTADO	CNPJ	TELEFONE	CONTATO
05/08/2019	UNIVERSO DOS PLÁSTICOS	622,00	03.640.421/0001-75	(65)3627-4319	WANIA
24/01/2019	MULTIVENDAS	872,15	32.931.412/0001-31	(65) 3618-2700	ADRIANA
22/10/2018	INNOVA PRODUTOS E EQUIPAMENTOS DE LIMPEZA	903,00	11.005.890/0001-40	(65) 3667-3030	MARCIA
	VALOR ACATADO MEDIANA	**872,15**			

Jéssyka Wisnieski Souza
Engenheira Civil
CREA-MT 040.491

ASSOCIAÇÃO MATO-GROSSENSE DOS MUNICÍPIOS

SITE: **www.amm.org.br** - e-mail: **centraldeprojetosamm@gmail.com**
AV. RUBENS DE MENDONÇA Nº 3.920 - CEP: 78,000-070 - CUIABÁ - MT
FONE: (65) 2123-1200 - FAX: 2123-1251

Ref.: Tabela de Serviços SINAPI (MARÇO/2020) e/ou composições PiniTCPO

BDI 20,35%

COORDENAÇÃO DE PROJETOS

OBRA: CONSTRUÇÃO E REVITALIZAÇÃO DE PRAÇA PÚBLICA — **DATA:** 29/09/2020
LOCAL: AV PRESIDENTE DUTRA, S/N, KM 264, SETOR INDUSTRIAL, SÃO PEDRO DA CIPA/MT — **LEIS SOCIAIS:** 115,70%

COMPOSIÇÃO DE PREÇOS / CIVIL

AMM CIV 008	LETRA DE ACO INOX NO22 ALT=20CM FORNECIMENTO E COLOCACAO				UN
SINAPI ou Cot. De Mercado	COMPONENTES	UN	Quantidade	Custos Unit. (R$)	Custos Total (R$)
	MATERIAIS				
10853	LETRA ACO INOX (AISI 304), CHAPA NUM. 22, RECORTADO, H= 20 CM (SEM RELEVO)	UN	1,00	72,76	72,76
	MÃO DE OBRA				
88309	PEDREIRO COM ENCARGOS COMPLEMENTARES	H	0,25	19,81	4,95
**COMPOSIÇÃO BASEADA NO ORSE, CÓD. 12043 - (MAIO/2019)				**Total**	**R$ 77,71**

AMM CIV 009	ASSENTO DE MADEIRA EM PRANCHAS PRESAS EM PERFIS METÁLICOS COM PORCAS E PARAFUSOS				M
SINAPI ou Cot. De Mercado	COMPONENTES	UN	Quantidade	Custos Unit. (R$)	Custos Total (R$)
	MATERIAIS				
3767	LIXA EM FOLHA PARA PAREDE OU MADEIRA, NUMERO 120 (COR VERMELHA)	UN	0,086	0,61	0,05
20204	PRANCHAO DE MADEIRA APARELHADA *7,5 X 23* CM (3 X 9 ") MACARANDUBA, ANGELIM OU EQUIVALENTE DA REGIAO	M	1,000	41,02	41,02
4331	PARAFUSO ZINCADO, SEXTAVADO, COM ROSCA INTEIRA, DIAMETRO 5/8",	UN	2,000	2,84	5,68
4340	PORCA ZINCADA, SEXTAVADA, DIAMETRO 5/8"	UN	2,000	0,82	1,64
7288	TINTA ESMALTE SINTETICO PREMIUM FOSCO	L	0,0023	26,22	0,05
	MÃO DE OBRA				
88261	CARPINTEIRO DE ESQUADRIA COM ENCARGOS COMPLEMENTARES	H	0,400	21,06	8,42
88310	PINTOR COM ENCARGOS COMPLEMENTARES	H	0,355	20,92	7,41
88316	SERVENTE COM ENCARGOS COMPLEMENTARES	H	0,591	15,91	9,40
**COMPOSIÇÃO BASEADA NA TABELA SCO-RJ, CÓDIGO PJ 24.05.0200, AGOSTO/2019				**Total**	**R$ 73,67**

	ASSENTO DE 2,20 M (CONFORME COMPOSIÇÃO DE REFERÊNCIA)		ASSENTO DE 1M	
LIXA	0,19 UN	LIXA	0,19/2,2	0,0864
TINTA	0,005 L	TINTA	0,005/2,2	0,0023
CARPINTEIRO	0,88 H	CARPINTEIRO	0,88/2,2	0,4000
PINTOR	0,78 H	PINTOR	0,78/2,2	0,3545
SERVENTE	1,3 H	SERVENTE	1,3/2,2	0,5909

AMM CIV 010	LIMPEZA FINAL (VARRIÇÃO E REMOÇÃO DE ENTULHOS)				M2
SINAPI ou Cot. De Mercado	COMPONENTES	UN	Quantidade	Custos Unit. (R$)	Custos Total (R$)
	MATERIAL				
93595	TRANSPORTE COM CAMINHÃO BASCULANTE DE 10 M3, EM VIA URBANA EM REVESTIMENTO PRIMÁRIO (UNIDADE: TXKM). AF 04/2016	TXKM	0,0626	0,70	0,04
	MÃO DE OBRA				
88316	SERVENTE COM ENCARGOS COMPLEMENTARES	H	0,0278	15,91	0,44
**COMPOSIÇÃO BASEADA NO ORSE, CÓD. 06191 - (MAIO/2019)				**TOTAL**	**R$ 0,48**

AMM CIV 011	PLACA DE OBRA EM CHAPA DE ACO GALVANIZADO				M2
SINAPI ou Cot. De Mercado	COMPONENTES	UN	Quantidade	Custos Unit. (R$)	Custos Total (R$)
	MATERIAL				
4417	SARRAFO DE MADEIRA NAO APARELHADA *2,5 X 7* CM, MACARANDUBA, ANGELIM OU EQUIVALENTE DA REGIAO	M	1,00	3,02	3,02
4491	PONTALETE DE MADEIRA NAO APARELHADA *7,5 X 7,5* CM (3 X 3 ") PINUS, MISTA OU EQUIVALENTE DA REGIAO	M	4,00	5,58	22,32
4813	PLACA DE OBRA (PARA CONSTRUCAO CIVIL) EM CHAPA GALVANIZADA *N. 22*, ADESIVADA, DE *2,0 X 1,125* M	M2	1,00	300,00	300,00
5075	PREGO DE ACO POLIDO COM CABECA 18 X 30 (2 3/4 X 10)	KG	0,11	11,18	1,22
94962	CONCRETO MAGRO PARA LASTRO, TRAÇO 1:4,5:4,5 (CIMENTO/ AREIA MÉDIA/ BRITA 1) - PREPARO MECÂNICO COM BETONEIRA 400 L. AF 07/2016	M3	0,01	261,52	2,61
	MÃO DE OBRA				
88262	CARPINTEIRO DE FORMAS COM ENCARGOS COMPLEMENTARES	H	1,00	19,67	19,67
88316	SERVENTE COM ENCARGOS COMPLEMENTARES	H	2,00	15,91	31,82
**COMPOSIÇÃO DA MÃO DE OBRA BASEADA NO BOLETIM SINAPI 74209/001 - JANEIRO/2020				**TOTAL**	**R$ 380,66**

Jéssyka Wisnieski Souza
Engenheira Civil
CREA-MT 040.491

ASSOCIAÇÃO MATO-GROSSENSE DOS MUNICÍPIOS

SITE: **www.amm.org.br** - e-mail: **centraldeprojetosamm@gmail.com**
AV. RUBENS DE MENDONÇA Nº 3.920 - CEP: 78,000-070 - CUIABÁ - MT
FONE: (65) 2123-1200 - FAX: 2123-1251

Ref.: Tabela de Serviços SINAPI (MARÇO/2020) e/ou composições PiniTCPO

BDI 20,35%

COORDENAÇÃO DE PROJETOS

OBRA: CONSTRUÇÃO E REVITALIZAÇÃO DE PRAÇA PÚBLICA — **DATA:** 20/06/2017
LOCAL: AV PRESIDENTE DUTRA, S/N, KM 264, SETOR INDUSTRIAL, SÃO PEDRO DA CIPA/MT — **LEIS SOCIAIS:** 115,70%

COMPOSIÇÃO DE PREÇOS / ESTRUTURAL

AMM EST 001	FORNECIMENTO DE ESTRUTURA METÁLICA COM UTILIZAÇÃO DE PERFIS EM AÇO ASTM A36				KG
SINAPI ou Cot. De Mercado	COMPONENTES	UN	Quantidade	Custos Unit. (R$)	Custos Total (R$)
	MATERIAIS				
40598	PERFIL UDC ("U" DOBRADO DE CHAPA) SIMPLES DE ACO LAMINADO, GALVANIZADO, ASTM A36, 127 X 50 MM, E= 3 MM	KG	0,5250	5,66	2,97
546	BARRA DE FERRO RETANGULAR, BARRA CHATA (QUALQUER DIMENSAO)	KG	0,5250	5,95	3,12
7307	FUNDO ANTICORROSIVO PARA METAIS FERROSOS (ZARCAO)	L	0,0025	24,03	0,06
10997	ELETRODO REVESTIDO AWS - E7018, DIAMETRO IGUAL A 4,00 MM	KG	0,0130	13,77	0,17
5318	SOLVENTE DILUENTE A BASE DE AGUARRAS	L	0,0003	11,95	-
92716	APARELHO PARA CORTE E SOLDA OXI-ACETILENO SOBRE RODAS, INCLUSIVE CILINDROS E MAÇARICOS - CHP DIURNO. AF_12/2015	CHP	0,0400	26,66	1,06
	MÃO DE OBRA				
88315	SERRALHEIRO COM ENCARGOS COMPLEMENTARES	H	0,020	19,71	0,39
88251	AUXILIAR DE SERRALHEIRO COM ENCARGOS COMPLEMENTARES	H	0,020	15,95	0,31
88310	PINTOR COM ENCARGOS COMPLEMENTARES	H	0,003	20,92	0,06
100301	AJUDANTE DE PINTOR COM ENCARGOS COMPLEMENTARES	H	0,003	16,74	0,05
88240	AJUDANTE DE ESTRUTURA METÁLICA COM ENCARGOS COMPLEMENTARES	H	0,040	11,71	0,46
88317	SOLDADOR COM ENCARGOS COMPLEMENTARES	H	0,040	19,96	0,79
**COMPOSIÇÃO BASEADA NA TABELA SIURB - SP - CÓDIGO 15505, COMPOSIÇÃO ANALÍTICA				**Total**	**R$ 9,44**

AMM EST 002	MONTAGEM DE ESTRUTURA METÁLICA				KG
SINAPI ou Cot. De Mercado	COMPONENTES	UN	Quantidade	Custos Unit. (R$)	Custos Total (R$)
	MÃO DE OBRA				
88278	MONTADOR DE ESTRUTURA METÁLICA COM ENCARGOS COMPLEMENTARES	H	0,02	14,22	0,28
88240	AJUDANTE DE ESTRUTURA METÁLICA COM ENCARGOS COMPLEMENTARES	H	0,06	11,71	0,70
89272	GUINDASTE HIDRAULICO AUTOPROPELIDO, COM LANÇA TELESCOPICA 28,80 M, CAPACIDADE MÁXIMA 30 T, POTÊNCIA 97 KW, TRAÇÃO 4 X 4 - CHP DIURNO. AF_11/2014	CHP	0,01	108,72	1,08
**COMPOSIÇÃO BASEADA NA TABELA SIURB - SP - CÓDIGO 15512, COMPOSIÇÃO ANALÍTICA				**Total**	**R$ 2,06**

AMM EST 003	FORNECIMENTO/INSTALACAO LONA PLASTICA PRETA, PARA IMPERMEABILIZACAO, ESPESSURA 150 MICRAS.				M2
SINAPI ou Cot. De Mercado	COMPONENTES	UN	Quantidade	Custos Unit. (R$)	Custos Total (R$)
	MATERIAIS				
3777	LONA PLASTICA PRETA, E= 150 MICRA	M2	1,1	0,88	0,96
	MÃO DE OBRA				
88270	IMPERMEABILIZADOR COM ENCARGOS COMPLEMENTARES	H	0,2	20,70	4,14
**COMPOSIÇÃO DA MÃO DE OBRA BASEADA NO BOLETIM SINAPI 68053 - JANEIRO/2020				**Total**	**R$ 5,10**

AMM EST 004	IMPERMEABILIZACAO DE ESTRUTURAS ENTERRADAS, COM TINTA ASFALTICA, DUAS DEMAOS.				M2
SINAPI ou Cot. De Mercado	COMPONENTES	UN	Quantidade	Custos Unit. (R$)	Custos Total (R$)
	MATERIAIS				
7319	TINTA ASFALTICA IMPERMEABILIZANTE DISPERSA EM AGUA, PARA MATERIAIS CIMENTICIOS	L	0,4	9,53	3,81
	MÃO DE OBRA				
88316	SERVENTE COM ENCARGOS COMPLEMENTARES	H	0,4	15,91	6,36
**COMPOSIÇÃO DA MÃO DE OBRA BASEADA NO BOLETIM SINAPI 74106/001 - JANEIRO/2020				**Total**	**R$ 10,17**

Alexandre Cesar da S. Moraes
Engenheiro Civil
CREA 120.156.967-2

ASSOCIAÇÃO MATO-GROSSENSE DOS MUNICÍPIOS

SITE: **www.amm.org.br** - e-mail: **centraldeprojetosamm@gmail.com**
AV. RUBENS DE MENDONÇA Nº 3.920 - CEP: 78,000-070 - CUIABÁ - MT
FONE: (65) 2123-1200 - FAX: 2123-1251

Ref.: Tabela de Serviços SINAPI (MARÇO/2020) e/ou composições PiniTCPO

BDI **20,35%**

COORDENAÇÃO DE PROJETOS

OBRA: CONSTRUÇÃO E REVITALIZAÇÃO DE PRAÇA PÚBLICA — **DATA:** 29/09/2020
LOCAL: AV PRESIDENTE DUTRA, S/N, KM 264, SETOR INDUSTRIAL, SÃO PEDRO DA CIPA/MT — **LEIS SOCIAIS:** 115,70%

COMPOSIÇÃO DE PREÇOS / HIDROSSANITÁRIAS

AMM HID 001	GRANITO CINZA POLIDO P/BANCADA E=2,5 CM (MÃO FRANCESA NÃO INCLUSA) - FORNECIMENTO E INSTALAÇÃO				M2
SINAPI ou Cot. De Mercado	**COMPONENTES**	**UN**	**Quantidade**	**Custos Unit. (R$)**	**Custos Total (R$)**
	MATERIAL				
11795	GRANITO PARA BANCADA, POLIDO, TIPO ANDORINHA/ QUARTZ/ CASTELO/ CORUMBA OU OUTROS EQUIVALENTES DA REGIAO, E= *2,5* CM	M2	1,00	422,64	422,64
367	AREIA GROSSA - POSTO JAZIDA/FORNECEDOR (RETIRADO NA JAZIDA, SEM TRANSPORTE)	M3	0,008	61,50	0,49
1379	CIMENTO PORTLAND COMPOSTO CP II-32	KG	3,20	0,49	1,56
	MÃO DE OBRA				
88316	SERVENTE COM ENCARGOS COMPLEMENTARES	H	2,00	15,91	31,82
88309	PEDREIRO COM ENCARGOS COMPLEMENTARES	H	1,20	19,81	23,77
****COMPOSIÇÃO BASEADA EM SEINFRA-CE - VERSÃO 026.1 - COD: C0357**				**TOTAL**	**R$ 480,28**

AMM HID 002	TORNEIRA CROMADA COM BICO PARA JARDIM/TANQUE 1/2 " OU 3/4 " - FORNECIMENTO E INSTALAÇÃO				UN
SINAPI ou Cot. De Mercado	**COMPONENTES**	**UN**	**Quantidade**	**Custos Unit. (R$)**	**Custos Total (R$)**
	MATERIAL				
11762	TORNEIRA CROMADA COM BICO PARA JARDIM/TANQUE 1/2 " OU 3/4 " (REF 1153)	UN	1,00	56,42	56,42
3146	FITA VEDA ROSCA EM ROLOS DE 18 MM X 10 M (L X C)	UN	0,03	4,48	0,13
	MÃO DE OBRA				
88316	SERVENTE COM ENCARGOS COMPLEMENTARES	H	0,34	15,91	5,40
88267	ENCANADOR OU BOMBEIRO HIDRÁULICO COM ENCARGOS COMPLEMENTARES	H	0,34	19,90	6,76
****COMPOSIÇÃO BASEADA NA ORSE (JUNHO/2019) - COD - 02082**				**TOTAL**	**R$ 68,71**

O INSUMO DE CÓDIGO 3146 (FITA VEDA ROSCA EM ROLOS DE 18 MM X 10 M) POSSUI UNIDADE DE MEDIDA DIFERENTE DA REFERÊNCIA UTILIZADA PARA ELABORAÇÃO DESTA COMPOSIÇÃO, PORTANTO SE FAZ NECESSÁRIA A CONVERSÃO DE UNIDADES CONFORME APRESENTADO NO CÁLCULO ABAIXO.

10 metros ---------- 1 unidade
0,30 metros ---------- x unidades
x: 0,03 unidades

Evaldo B. de Figueiredo Júnior
Engenheiro Sanitarista e Ambiental
CREA-MT 035.693

ASSOCIAÇÃO MATO-GROSSENSE DOS MUNICÍPIOS

SITE: **www.amm.org.br** - e-mail: **centraldeprojetosamm@gmail.com**
AV. RUBENS DE MENDONÇA Nº 3.920 - CEP: 78,000-070 - CUIABÁ - MT
FONE: (65) 2123-1200 - FAX: 2123-1251

Ref.: Tabela de Serviços SINAPI (MARÇO/2020) e/ou composições PiniTCPO

BDI **20,35%**

COORDENAÇÃO DE PROJETOS

OBRA: CONSTRUÇÃO E REVITALIZAÇÃO DE PRAÇA PÚBLICA — **DATA:** 29/09/2020
LOCAL: AV PRESIDENTE DUTRA, S/N, KM 264, SETOR INDUSTRIAL, SÃO PEDRO DA CIPA/MT — **LEIS SOCIAIS:** 115,70%

COMPOSIÇÃO DE PREÇOS / ELÉTRICOS

AMM ELE 001	FORNECIMENTO E INSTALAÇÃO DE DISPOSITIVO DPS CLASSE II, 1 POLO, TENSAO MAXIMA DE 175 V, CORRENTE MAXIMA DE *45* KA (TIPO AC)				UN
SINAPI ou Cot. De Mercado	**COMPONENTES**	**UN**	**Quantidade**	**Custos Unit. (R$)**	**Custos Total (R$)**
	MATERIAL				
39467	DISPOSITIVO DPS CLASSE II, 1 POLO, TENSAO MAXIMA DE 175 V, CORRENTE MAXIMA DE *45* KA (TIPO AC)	UN	1,00	85,22	85,22
	MÃO DE OBRA				
88264	ELETRICISTA COM ENCARGOS COMPLEMENTARES	H	0,30	20,52	6,15
88316	SERVENTE COM ENCARGOS COMPLEMENTARES	H	0,30	15,91	4,77
**COMPOSIÇÃO BASEADA NO BOLETIM ORSE (SET/17) "8894"				**TOTAL**	**R$ 96,14**

AMM ELE 002	FORNECIMENTO E INSTALAÇÃO DE PLACA DE SINALIZAÇÃO DE ENERGIA (20X20CM)				UN
SINAPI ou Cot. De Mercado	**COMPONENTES**	**UN**	**Quantidade**	**Custos Unit. (R$)**	**Custos Total (R$)**
	MATERIAL				
37556	PLACA DE SINALIZACAO DE SEGURANCA CONTRA INCENDIO, FOTOLUMINESCENTE, QUADRADA, *20 X 20* CM, EM PVC *2* MM ANTI-CHAMAS (SIMBOLOS, CORES E PICTOGRAMAS CONFORME NBR 13434)	UN	1,00	11,85	11,85
11950	BUCHA DE NYLON SEM ABA S6, COM PARAFUSO DE 4,20 X 40 MM EM ACO ZINCADO COM ROSCA SOBERBA, CABECA CHATA E FENDA PHILLIPS	UN	2,00	0,14	0,28
	MÃO DE OBRA				
88316	SERVENTE COM ENCARGOS COMPLEMENTARES	H	0,25	15,91	3,97
**COMPOSIÇÃO BASEADA NA TABELA DE COMPOSIÇÃO DE CUSTOS UNITÁRIOS DE REFERÊNCIA PARA CONSTRUÇÃO DE OBRAS PÚBLICAS - FUNDAÇÃO IPPUJ JOINVILLE (VOL.3 - 25ª ED.) (DEZ/2015) "C10.72.49.90.025"				**TOTAL**	**R$ 16,10**

AMM ELE 003	FORNECIMENTO E INSTALAÇÃO DE LUMINARIA LED REFLETOR RETANGULAR BIVOLT, LUZ BRANCA, 30 W				UN
SINAPI ou Cot. De Mercado	**COMPONENTES**	**UN**	**Quantidade**	**Custos Unit. (R$)**	**Custos Total (R$)**
	MATERIAL				
39390	LUMINARIA LED REFLETOR RETANGULAR BIVOLT, LUZ BRANCA, 30 W	UN	1,00	36,53	36,53
	MÃO DE OBRA				
88264	ELETRICISTA COM ENCARGOS COMPLEMENTARES	H	0,50	20,52	10,26
88316	SERVENTE COM ENCARGOS COMPLEMENTARES	H	0,50	15,91	7,95
**COMPOSIÇÃO DA MÃO DE OBRA BASEADA NO BOLETIM IPPUJ - PREFEITURA DE JOINVILLE (DEZ/15) CÓDIGO "C10.76.10.60.223".				**TOTAL**	**R$ 54,74**

AMM ELE 004	FORNECIMENTO E INSTALAÇÃO DE POSTE DECORATIVO PARA JARDIM EM AÇO, H=2,5M, PARA INSTALAÇÃO DE DUAS LUMINÁRIAS TIPO GLOBO (EXCETO LUMIÁRIA E LÂMPADA)				UN
SINAPI ou Cot. De Mercado	**COMPONENTES**	**UN**	**Quantidade**	**Custos Unit. (R$)**	**Custos Total (R$)**
	MATERIAL				
12388	POSTE DECORATIVO PARA JARDIM EM ACO TUBULAR, SEM LUMINARIA, H = *2,5* M	UN	1,00	163,78	163,78
367	AREIA GROSSA - POSTO JAZIDA/FORNECEDOR (RETIRADO NA JAZIDA, SEM TRANSPORTE)	M3	0,027	61,50	1,66
1379	CIMENTO PORTLAND COMPOSTO CP II-32	KG	3,00	0,49	1,47
4722	PEDRA BRITADA N. 3 (38 A 50 MM) POSTO PEDREIRA/FORNECEDOR, SEM FRETE	M3	0,027	80,00	2,16
	MÃO DE OBRA				
88264	ELETRICISTA COM ENCARGOS COMPLEMENTARES	H	2,00	20,52	41,04
88309	PEDREIRO COM ENCARGOS COMPLEMENTARES	H	1,00	19,81	19,81
88316	SERVENTE COM ENCARGOS COMPLEMENTARES	H	3,00	15,91	47,73
**COMPOSIÇÃO DA MÃO DE OBRA BASEADA NO BOLETIM ANALÍTICO DA SINAPI (JUN/15) "83474"				**TOTAL**	**R$ 277,65**

Felipe da Silva Xavier
Engenheiro Eletricista
CREA-MT 041.313

ASSOCIAÇÃO MATO-GROSSENSE DOS MUNICÍPIOS

SITE: **www.amm.org.br** - e-mail: **centraldeprojetosamm@gmail.com**
AV. RUBENS DE MENDONÇA Nº 3.920 - CEP: 78,000-070 - CUIABÁ - MT
FONE: (65) 2123-1200 - FAX: 2123-1251

Ref.: Tabela de Serviços SINAPI (MARÇO/2020) e/ou composições PiniTCPO

BDI **20,35%**

COORDENAÇÃO DE PROJETOS

OBRA: CONSTRUÇÃO E REVITALIZAÇÃO DE PRAÇA PÚBLICA — **DATA:** 29/09/2020
LOCAL: AV PRESIDENTE DUTRA, S/N, KM 264, SETOR INDUSTRIAL, SÃO PEDRO DA CIPA/MT — **LEIS SOCIAIS:** 115,70%

COMPOSIÇÃO DE PREÇOS / ELÉTRICOS

AMM ELE 005	FORNECIMENTO E INSTALAÇÃO DE ABRACADEIRA TIPO D 3/4" C/ PARAFUSO"				UN
SINAPI ou Cot. De Mercado	**COMPONENTES**	**UN**	**Quantidade**	**Custos Unit. (R$)**	**Custos Total (R$)**
	MATERIAL				
400	ABRACADEIRA EM ACO PARA AMARRACAO DE ELETRODUTOS, TIPO D, COM 3/4" E PARAFUSO DE FIXACAO	UN	1,00	1,36	1,36
	MÃO DE OBRA				
88247	AUXILIAR DE ELETRICISTA COM ENCARGOS COMPLEMENTARES	H	0,30	15,84	4,75
*COMPOSIÇÃO BASEADA NAS TABELA SEINFRA-CE (VERSÃO 24.1) "C0466"				**TOTAL**	**R$ 6,11**

AMM ELE 006	FORNECIMENTO E INSTALAÇÃO DE LUMINARIA PLAFONIER SOBREPOR ARO/BASE METALICA C/ GLOBO ESFERICO VIDRO LEITOSO BOCA 10CM DIAM 20CM P/ 1 LAMP INCAND, INCL SOQUETE PORCELANA				UN
SINAPI ou Cot. De Mercado	**COMPONENTES**	**UN**	**Quantidade**	**Custos Unit. (R$)**	**Custos Total (R$)**
	MATERIAL				
3803	LUMINARIA PLAFON REDONDO COM VIDRO FOSCO DIAMETRO *25* CM, PARA 1 LAMPADA, BASE E27, POTENCIA MAXIMA 40/60 W (NAO INCLUI LAMPADA)	UN	1,000	29,97	29,97
	MÃO DE OBRA				
88264	ELETRICISTA COM ENCARGOS COMPLEMENTARES	H	0,80	20,52	16,41
88247	AUXILIAR DE ELETRICISTA COM ENCARGOS COMPLEMENTARES	H	0,70	15,84	11,08
**COMPOSIÇÃO DA MÃO DE OBRA BASEADA NO BOLETIM ANALÍTICO DA SINAPI (AGO/15) "74041/3". OBS.: FOI RETIRADO 0,1 H DO AUXILIAR DE ELETRICISTA REFERENTE À INSTALAÇÃO DA LÂMPADA COM BASE NA REFERÊNCIA DA TABELA DE COMPOSIÇÕES ANALÍTICAS DA SINAPI (AGO/2015) ITEM "72248".				**TOTAL**	**R$ 27,49**

AMM ELE 007	MURETA MEDIÇÃO ALVEN. 1 1/2 V.(35CM) REBOC.C/PINTURA ACRÍL. E LAJE CONC. 20MPA MALHA 8.0MM CADA 10CM REVEST.C/ARGAMASSA 1:3 C/ IMPERMEABILIZANTE				M2
SINAPI ou Cot. De Mercado	**COMPONENTES**	**UN**	**Quantidade**	**Custos Unit. (R$)**	**Custos Total (R$)**
	MATERIAL				
7258	TIJOLO CERAMICO MACICO *5 X 10 X 20* CM	UN	183,020	0,37	67,71
35693	TINTA LATEX ACRILICA ECONOMICA, COR BRANCA	L	0,490	9,43	4,62
38383	LIXA D'AGUA EM FOLHA, GRAO 100	UN	0,220	1,86	0,40
2742	MADEIRA ROLICA SEM TRATAMENTO, EUCALIPTO OU EQUIVALENTE DA REGIAO, H = 3 M, D = 12 A 15 CM (PARA ESCORAMENTO)	M	1,090	2,18	2,37
6189	TABUA DE MADEIRA NAO APARELHADA *2,5 X 30* CM, CEDRINHO OU EQUIVALENTE DA REGIAO	M	0,840	8,76	7,35
43618	ADITIVO SUPERPLASTIFICANTE DE PEGA NORMAL PARA CONCRETO, LIQUIDO E ISENTO DE CLORETOS	KG	0,100	13,01	1,30
4500	CAIBRO DE MADEIRA NAO APARELHADA *7,5 X 10 CM (3 X 4 ") PINUS, MISTA OU EQUIVALENTE DA REGIAO	M	0,600	18,17	10,90
6085	SELADOR ACRILICO PAREDES INTERNAS/EXTERNAS	L	0,260	4,17	1,08
4491	PONTALETE DE MADEIRA NAO APARELHADA *7,5 X 7,5* CM (3 X 3 ") PINUS, MISTA OU EQUIVALENTE DA REGIAO	M	0,010	5,58	0,05
5071	PREGO DE ACO POLIDO COM CABECA 18 X 24 (2 1/4 X 10)	KG	0,140	11,18	1,56
1379	CIMENTO PORTLAND COMPOSTO CP II-32	KG	38,300	0,49	18,76
1355	CHAPA DE MADEIRA COMPENSADA RESINADA PARA FORMA DE CONCRETO, DE *2,2 X 1,1* M, E = 14 MM	M2	0,230	22,98	5,28
2692	DESMOLDANTE PROTETOR PARA FORMAS DE MADEIRA, DE BASE OLEOSA EMULSIONADA EM AGUA	L	0,050	4,83	0,24
1106	CAL HIDRATADA CH-I PARA ARGAMASSAS	KG	17,950	0,60	10,77
4721	PEDRA BRITADA N. 1 (9,5 a 19 MM) POSTO PEDREIRA/FORNECEDOR, SEM FRETE	M3	0,030	80,00	2,40
4718	PEDRA BRITADA N. 2 (19 A 38 MM) POSTO PEDREIRA/FORNECEDOR, SEM FRETE	M3	0,030	80,00	2,40
33	ACO CA-50, 8,0 MM, VERGALHAO	KG	4,320	5,37	23,19
43132	ARAME RECOZIDO 16 BWG, D = 1,60 MM (0,016 KG/M) OU 18 BWG, D = 1,25 MM (0,01 KG/M)	KG	0,080	12,23	0,97
333	ARAME GALVANIZADO 14 BWG, D = 2,11 MM (0,026 KG/M)	KG	0,004	13,00	0,05
370	AREIA MEDIA - POSTO JAZIDA/FORNECEDOR (RETIRADO NA JAZIDA, SEM TRANSPORTE)	M3	0,200	62,50	12,50
	MÃO DE OBRA				
88316	SERVENTE COM ENCARGOS COMPLEMENTARES	H	5,700	15,91	90,68
88309	PEDREIRO COM ENCARGOS COMPLEMENTARES	H	3,260	19,81	64,58
88310	PINTOR COM ENCARGOS COMPLEMENTARES	H	0,760	20,92	15,89
88377	OPERADOR DE BETONEIRA ESTACIONÁRIA/MISTURADOR COM ENCARGOS COMPLEMENTARES	H	0,160	14,28	2,28
88262	CARPINTEIRO DE FORMAS COM ENCARGOS COMPLEMENTARES	H	0,690	19,67	13,57
88245	ARMADOR COM ENCARGOS COMPLEMENTARES	H	0,310	19,71	6,11
88242	AJUDANTE DE PEDREIRO COM ENCARGOS COMPLEMENTARES	H	0,49	15,90	7,79
**COMPOSIÇÃO DA MÃO DE OBRA BASEADA NO BOLETIM AGETOP NOVEMBRO/2017 SERVIÇO : 071761 TABELA 128				**TOTAL**	**R$ 374,80**

Felipe da Silva Xavier
Engenheiro Eletricista
CREA-MT 041.313

ASSOCIAÇÃO MATO-GROSSENSE DOS MUNICÍPIOS

SITE: **www.amm.org.br** - e-mail: **centraldeprojetosamm@gmail.com**
AV. RUBENS DE MENDONÇA Nº 3.920 - CEP: 78,000-070 - CUIABÁ - MT
FONE: (65) 2123-1200 - FAX: 2123-1251

Ref.: Tabela de Serviços SINAPI (MARÇO/2020) e/ou composições PiniTCPO

BDI **20,35%**

COORDENAÇÃO DE PROJETOS

OBRA: CONSTRUÇÃO E REVITALIZAÇÃO DE PRAÇA PÚBLICA — **DATA:** 29/09/2020
LOCAL: AV PRESIDENTE DUTRA, S/N, KM 264, SETOR INDUSTRIAL, SÃO PEDRO DA CIPA/MT — **LEIS SOCIAIS:** 115,70%

COMPOSIÇÃO DE PREÇOS / ELÉTRICOS

AMM ELE 008	PRE-MISTURADO A FRIO COM EMULSAO RL-1C, INCLUSO USINAGEM E APLICACAO, EXCLUSIVE TRANSPORTE				M3
SINAPI ou Cot. De Mercado	**COMPONENTES**	**UN**	**Quantidade**	**Custos Unit. (R$)**	**Custos Total (R$)**
	MATERIAL				
367	AREIA GROSSA - POSTO JAZIDA/FORNECEDOR (RETIRADO NA JAZIDA, SEM TRANSPORTE)	M3	0,411	61,50	25,27
4720	PEDRA BRITADA N. 0, OU PEDRISCO (4,8 A 9,5 MM) POSTO PEDREIRA/FORNECEDOR, SEM FRETE	M3	0,484	102,15	49,44
4721	PEDRA BRITADA N. 1 (9,5 a 19 MM) POSTO PEDREIRA/FORNECEDOR, SEM FRETE	M3	0,484	80,00	38,72
5835	VIBROACABADORA DE ASFALTO SOBRE ESTEIRAS, LARGURA DE PAVIMENTAÇÃO 1,90 M A 5,30 M, POTÊNCIA 105 HP CAPACIDADE 450 T/H - CHP DIURNO. AF_11/2014	CHP	0,021	247,49	5,19
5837	VIBROACABADORA DE ASFALTO SOBRE ESTEIRAS, LARGURA DE PAVIMENTAÇÃO 1,90 M A 5,30 M, POTÊNCIA 105 HP CAPACIDADE 450 T/H - CHI DIURNO. AF_11/2014	CHI	0,079	90,65	7,16
5867	ROLO COMPACTADOR VIBRATÓRIO TANDEM AÇO LISO, POTÊNCIA 58 HP, PESO SEM/COM LASTRO 6,5 / 9,4 T, LARGURA DE TRABALHO 1,2 M - CHP DIURNO. AF_06/2014	CHP	0,018	85,94	1,54
5869	ROLO COMPACTADOR VIBRATÓRIO TANDEM AÇO LISO, POTÊNCIA 58 HP, PESO SEM/COM LASTRO 6,5 / 9,4 T, LARGURA DE TRABALHO 1,2 M - CHI DIURNO. AF_06/2014	CHI	0,082	36,02	2,95
6879	ROLO COMPACTADOR DE PNEUS ESTÁTICO, PRESSÃO VARIÁVEL, POTÊNCIA 111 HP, PESO SEM/COM LASTRO 9,5 / 26 T, LARGURA DE	CHP	0,02	112,88	2,25
6880	ROLO COMPACTADOR DE PNEUS ESTÁTICO, PRESSÃO VARIÁVEL, POTÊNCIA 111 HP, PESO SEM/COM LASTRO 9,5 / 26 T, LARGURA DE TRABALHO 1,90 M - CHI DIURNO. AF_07/2014	CHI	0,08	41,76	3,34
41904	EMULSAO ASFALTICA CATIONICA RL-1C PARA USO EM PAVIMENTACAO ASFALTICA (COLETADO CAIXA NA ANP ACRESCIDO DE ICMS)	T	0,132	2674,70	353,06
93439	USINA DE ASFALTO À FRIO, CAPACIDADE DE 40 A 60 TON/HORA, ELÉTRICA POTÊNCIA 30 CV - CHP DIURNO. AF_03/2016	CHP	0,1	109,69	10,96
	MÃO DE OBRA				
88316	SERVENTE COM ENCARGOS COMPLEMENTARES	H	0,400	15,91	6,36
TOTAL					**R$ 506,24**

**COMPOSIÇÃO DA MÃO DE OBRA BASEADA NA COMPOSIÇÃO ANALÍTICA CÓD 73759/002 MAIO/2018 , FOI TROCADO O INSUMO RM-1C PARA RL-1C , COMO RL 1-C ESTA EM TONELADA FOI DIVIDIDO O COEFICINETE DE 132 POR 1000 , ASSIM O COEFICIENTE ADOTADO PARA A COMPOSIÇÃO É DE 0,132

AMM ELE 009	CABO DE COBRE NU 10MM2 - FORNECIMENTO E INSTALACAO				M
SINAPI ou Cot. De Mercado	**COMPONENTES**	**UN**	**Quantidade**	**Custos Unit. (R$)**	**Custos Total (R$)**
	MATERIAL				
862	CABO DE COBRE NU 10 MM2 MEIO-DURO	M	1,020	5,38	5,48
	MÃO DE OBRA				
88247	AUXILIAR DE ELETRICISTA COM ENCARGOS COMPLEMENTARES	H	0,10	15,84	1,58
88264	ELETRICISTA COM ENCARGOS COMPLEMENTARES	H	0,10	20,52	2,05
TOTAL					**R$ 9,11**

**COMPOSIÇÃO DA MÃO DE OBRA BASEADA NO BOLETIM SINAPI 72250 OUTUBRO/2018

AMM ELE 010	FORNECIMENTO E INSTALAÇÃO DE CAIXA DE MEDIÇÃO AGRUPADA COM PROTEÇÃO , PARA 4 MEDIDORES				UN
SINAPI/SINFRA ou Cot. De Mercado	**COMPONENTES**	**UN**	**Quantidade**	**Custos Unit. (R$)**	**Custos Total (R$)**
	MATERIAL				
COTAÇÃO	CAIXA DE MEDIÇÃO AGRUPADA COM PROTEÇÃO , PARA 4 MEDIDORES	UN	1,00	1191,02	1.191,02
	MÃO DE OBRA				
88316	SERVENTE COM ENCARGOS COMPLEMENTARES	H	4,00	15,91	63,64
88309	PEDREIRO COM ENCARGOS COMPLEMENTARES	H	4,00	19,81	79,24
TOTAL					**R$ 1.333,90**

** COMPOSIÇÃO BASEADA NO BOLETIM "ORSE" (JAN/17) "10089".

	CAIXA DE MEDIÇÃO AGRUPADA COM PROTEÇÃO , PARA 4 MEDIDORES			UN	UN
DATA	**NOME DA EMPRESA FORNECEDORA**	**VALOR COTADO**	**CNPJ**	**TELEFONE**	**CONTATO**
30/01/2020	ELETRO ATIVA	1.149,51	61.108.170/0002-80	(65) 3051-7844	VANDERLEY
30/01/2020	PETEL	1.191,02	22.760.075/0001-03	(65) 3052-1717	RICARDO
30/01/2020	PARANÁ	1.250,00	08.139.615/0002-97	(65) 3046-4501	ADILSON
	VALOR ACATADO MEDIANA	**1.191,02**			

Felipe da Silva Xavier
Engenheiro Eletricista
CREA-MT 041.313

ASSOCIAÇÃO MATO-GROSSENSE DOS MUNICÍPIOS

SITE: **www.amm.org.br** - e-mail: **centraldeprojetosamm@gmail.com**
AV. RUBENS DE MENDONÇA Nº 3.920 - CEP: 78,000-070 - CUIABÁ - MT
FONE: (65) 2123-1200 - FAX: 2123-1251

Ref.: Tabela de Serviços SINAPI (MARÇO/2020) e/ou composições PiniTCPO

BDI **20,35%**

COORDENAÇÃO DE PROJETOS

OBRA: CONSTRUÇÃO E REVITALIZAÇÃO DE PRAÇA PÚBLICA — **DATA:** 29/09/2020
LOCAL: AV PRESIDENTE DUTRA, S/N, KM 264, SETOR INDUSTRIAL, SÃO PEDRO DA CIPA/MT — **LEIS SOCIAIS:** 115,70%

COMPOSIÇÃO DE PREÇOS / ELÉTRICOS

AMM ELE 011	FORNECIMENTO E INSTALAÇÃO DE LUMINÁRIA TIPO SPOT DE LED DE EMBUTIR NO PISO DE 9W				UN
SINAPI ou Cot. De Mercado	**COMPONENTES**	**UN**	**Quantidade**	**Custos Unit. (R$)**	**Custos Total (R$)**
	MATERIAL				
COTAÇÃO	LUMINÁRIA TIPO SPOT DE LED DE EMBUTIR NO PISO DE 9W	UN	1,00	17,99	17,99
	MÃO DE OBRA				
88264	ELETRICISTA COM ENCARGOS COMPLEMENTARES	H	0,7000	20,52	14,36
88316	SERVENTE COM ENCARGOS COMPLEMENTARES	H	0,7000	15,91	11,13
				TOTAL R$	**43,48**

**COMPOSIÇÃO DA MÃO DE OBRA BASEADA NO BOLETIM ORSE (NOV/2019) "9629"

	LUMINÁRIA TIPO SPOT DE LED DE EMBUTIR NO PISO DE 9W				UN
DATA	**NOME DA EMPRESA FORNECEDORA**	**VALOR COTADO**	**CNPJ**	**TELEFONE**	**CONTATO**
22/10/2019	ELETRO RASTRO	17,44	85.014.793/0001-50	41 3661 3130	eletrorastro.com.br
22/10/2019	AMERICANAS	22,45	00.776.574/0006-60	3003-1084	americanas.com.br
22/10/2019	ILUMINIM	17,99	23.429.903/0001-98	(11)4210-0494	iluminim.com.br
		17,99			

Felipe da Silva Xavier
Engenheiro Eletricista
CREA-MT 041.313

ASSOCIAÇÃO MATO-GROSSENSE DOS MUNICÍPIOS

SITE: **www.amm.org.br** - e-mail: **centraldeprojetosamm@gmail.com**
AV. RUBENS DE MENDONÇA Nº 3.920 - CEP: 78,000-070 - CUIABÁ - MT
FONE: (65) 2123-1200 - FAX: 2123-1251

Ref.: Tabela de Serviços SINAPI (MARÇO/2020) e/ou composições PiniTCPO

BDI 20,35%

COORDENAÇÃO DE PROJETOS

OBRA: CONSTRUÇÃO E REVITALIZAÇÃO DE PRAÇA PÚBLICA — **DATA:** 25/05/2017
LOCAL: AV PRESIDENTE DUTRA, S/N, KM 264, SETOR INDUSTRIAL, SÃO PEDRO DA CIPA/MT — **LEIS SOCIAIS:** 115,70%

COMPOSIÇÃO DE PREÇOS / PAISAGISMO

AMM PAI 001	PLANTIO DE BROMÉLIA COM ALTURA DE MUDA MAIOR QUE 0,50 M E MENOR QUE 1,00 M				UN
SINAPI ou Cot. De Mercado	COMPONENTES	UN	Quantidade	Custos Unit. (R$)	Custos Total (R$)
	MATERIAIS				
COTAÇÃO	MUDA DE BROMÉLIA, H= *0,8* M	UN	1,000	60,00	60,00
	MÃO DE OBRA				
88441	JARDINEIRO COM ENCARGOS COMPLEMENTARES	H	0,0242	19,16	0,46
88316	SERVENTE COM ENCARGOS COMPLEMENTARES	H	0,0969	15,91	1,54
**COMPOSIÇÃO BASEADA TABELA SINAPI, CÓDIGO 98510, JULHO/2019				**Total R$**	**62,00**

COTAÇÃO	MUDA DE BROMÉLIA, H= *0,8* M				UN
DATA	NOME DA EMPRESA FORNECEDORA	VALOR COTADO	CNPJ	TELEFONE	CONTATO
28/01/2020	VERDE QUE TE QUERO VERDE PAISAGISMO LTDA.	75,00	01.920.495/0001-30	(65)3322-6503	ARIANA
28/01/2020	BOTANIC JARDIM	60,00	06.276.241/0001-44	(65)3634-8947	JULIANA
28/01/2020	VIVEIROS CUIABÁ	45,00	03.255.890/0001-70	(65)3623-3451	LUCIANA
	VALOR ACATADO MEDIANA	**60,00**			

AMM PAI 002	PLANTIO DE PALMEIRA DAS CANÁRIAS COM ALTURA DE MUDA MAIOR QUE 2,00 M E MENOR OU IGUAL A 4,00 M				UN
SINAPI ou Cot. De Mercado	COMPONENTES	UN	Quantidade	Custos Unit. (R$)	Custos Total (R$)
	MATERIAIS				
COTAÇÃO	MUDA DE PALMEIRA DAS CANÁRIAS, H= *3* M	UN	1,000	750,00	750,00
	EQUIPAMENTO				
91634	GUINDAUTO HIDRÁULICO, CAPACIDADE MÁXIMA DE CARGA 6500 KG, MOMENTO MÁXIMO DE CARGA 5,8 TM, ALCANCE MÁXIMO HORIZONTAL 7,60 M, INCLUSIVE CAMINHÃO TOCO PBT 9.700 KG, POTÊNCIA DE 160 CV - CHP DIURNO. AF_08/2015	CHP	0,3983	133,43	53,14
91635	GUINDAUTO HIDRÁULICO, CAPACIDADE MÁXIMA DE CARGA 6500 KG, MOMENTO MÁXIMO DE CARGA 5,8 TM, ALCANCE MÁXIMO HORIZONTAL 7,60 M, INCLUSIVE CAMINHÃO TOCO PBT 9.700 KG, POTÊNCIA DE 160 CV - CHI DIURNO. AF_08/2015	CHI	1,6272	29,72	48,36
	MÃO DE OBRA				
88441	JARDINEIRO COM ENCARGOS COMPLEMENTARES	H	1,4483	19,16	27,74
88316	SERVENTE COM ENCARGOS COMPLEMENTARES	H	5,7930	15,91	92,16
**COMPOSIÇÃO BASEADA NO CADERNOS TÉCNICOS DE COMPOSIÇÕES PARA PAISAGISMO - (SINAPI), LOTE 2 ,VERSÃO:001,VIGÊNCIA :05/2018, ÚLTIMA ATUALIZAÇÃO 05/2018 CÓD 02.URBA.PAIS.015/01 PAGINA 33.				**Total R$**	**971,40**

COTAÇÃO	MUDA DE PALMEIRA DAS CANÁRIAS, H= *3* M				UN
DATA	NOME DA EMPRESA FORNECEDORA	VALOR COTADO	CNPJ	TELEFONE	CONTATO
28/01/2020	VERDE QUE TE QUERO VERDE PAISAGISMO LTDA.	900,00	01.920.495/0001-30	(65)3322-6503	ARIANA
28/01/2020	BOTANIC JARDIM	250,00	06.276.241/0001-44	(65)3634-8947	JULIANA
28/01/2020	VIVEIROS CUIABÁ	750,00	03.255.890/0001-70	(65)3623-3451	LUCIANA
	VALOR ACATADO MEDIANA	**750,00**			

AMM PAI 003	PLANTIO DE PALMEIRA FÊNIX COM ALTURA DE MUDA DE 2,00 M				UN
SINAPI ou Cot. De Mercado	COMPONENTES	UN	Quantidade	Custos Unit. (R$)	Custos Total (R$)
	MATERIAIS				
COTAÇÃO	MUDA DE PALMEIRA FÊNIX, H= *2* M	UN	1,000	250,00	250,00
	EQUIPAMENTO				
91634	GUINDAUTO HIDRÁULICO, CAPACIDADE MÁXIMA DE CARGA 6500 KG, MOMENTO MÁXIMO DE CARGA 5,8 TM, ALCANCE MÁXIMO HORIZONTAL 7,60 M, INCLUSIVE CAMINHÃO TOCO PBT 9.700 KG, POTÊNCIA DE 160 CV - CHP DIURNO. AF_08/2015	CHP	0,3983	133,43	53,14
91635	GUINDAUTO HIDRÁULICO, CAPACIDADE MÁXIMA DE CARGA 6500 KG, MOMENTO MÁXIMO DE CARGA 5,8 TM, ALCANCE MÁXIMO HORIZONTAL 7,60 M, INCLUSIVE CAMINHÃO TOCO PBT 9.700 KG, POTÊNCIA DE 160 CV - CHI DIURNO. AF_08/2015	CHI	1,6272	29,72	48,36
	MÃO DE OBRA				
88441	JARDINEIRO COM ENCARGOS COMPLEMENTARES	H	1,4483	19,16	27,74
88316	SERVENTE COM ENCARGOS COMPLEMENTARES	H	5,7930	15,91	92,16
**COMPOSIÇÃO BASEADA NO CADERNOS TÉCNICOS DE COMPOSIÇÕES PARA PAISAGISMO - (SINAPI), LOTE 2 ,VERSÃO:001,VIGÊNCIA :05/2018, ÚLTIMA ATUALIZAÇÃO 05/2018 CÓD 02.URBA.PAIS.015/01 PAGINA 33.				**Total R$**	**471,40**

COTAÇÃO	MUDA DE PALMEIRA FÊNIX, H= *2* M				UN
DATA	NOME DA EMPRESA FORNECEDORA	VALOR COTADO	CNPJ	TELEFONE	CONTATO
28/01/2020	VERDE QUE TE QUERO VERDE PAISAGISMO LTDA.	350,00	01.920.495/0001-30	(65)3322-6503	ARIANA
28/01/2020	BOTANIC JARDIM	250,00	06.276.241/0001-44	(65)3634-8947	JULIANA
28/01/2020	VIVEIROS CUIABÁ	120,00	03.255.890/0001-70	(65)3623-3451	LUCIANA
	VALOR ACATADO MEDIANA	**250,00**			

Jéssyka Wisnieski Souza
Engenheira Civil
CREA-MT 040.491

ASSOCIAÇÃO MATO-GROSSENSE DOS MUNICÍPIOS

SITE: **www.amm.org.br** - e-mail: **centraldeprojetosamm@gmail.com**
AV. RUBENS DE MENDONÇA Nº 3.920 - CEP: 78,000-070 - CUIABÁ - MT
FONE: (65) 2123-1200 - FAX: 2123-1251

Ref.: Tabela de Serviços SINAPI (MARÇO/2020) e/ou composições PiniTCPO

BDI 20,35%

COORDENAÇÃO DE PROJETOS

OBRA: CONSTRUÇÃO E REVITALIZAÇÃO DE PRAÇA PÚBLICA — **DATA:** 25/05/2017
LOCAL: AV PRESIDENTE DUTRA, S/N, KM 264, SETOR INDUSTRIAL, SÃO PEDRO DA CIPA/MT — **LEIS SOCIAIS:** 115,70%

COMPOSIÇÃO DE PREÇOS / PAISAGISMO

AMM PAI 004	PLANTIO DE PALMEIRA JUSSARA OU EQUIVALENTE COM ALTURA DE MUDA MAIOR QUE 2,00 M E MENOR QUE 4,00 M				UN
SINAPI ou Cot. De Mercado	**COMPONENTES**	**UN**	**Quantidade**	**Custos Unit. (R$)**	**Custos Total (R$)**
	MATERIAIS				
COTAÇÃO	MUDA DE PALMEIRA JUSSARA OU EQUIVALENTE, H= *2,5* M	UN	1,000	400,00	400,00
	EQUIPAMENTO				
91634	GUINDAUTO HIDRÁULICO, CAPACIDADE MÁXIMA DE CARGA 6500 KG, MOMENTO MÁXIMO DE CARGA 5,8 TM, ALCANCE MÁXIMO HORIZONTAL 7,60 M, INCLUSIVE CAMINHÃO TOCO PBT 9.700 KG, POTÊNCIA DE 160 CV - CHP DIURNO. AF_08/2015	CHP	0,3983	133,43	53,14
91635	GUINDAUTO HIDRÁULICO, CAPACIDADE MÁXIMA DE CARGA 6500 KG, MOMENTO MÁXIMO DE CARGA 5,8 TM, ALCANCE MÁXIMO HORIZONTAL 7,60 M, INCLUSIVE CAMINHÃO TOCO PBT 9.700 KG, POTÊNCIA DE 160 CV - CHI DIURNO. AF_08/2015	CHI	1,6272	29,72	48,36
	MÃO DE OBRA				
88441	JARDINEIRO COM ENCARGOS COMPLEMENTARES	H	1,4483	19,16	27,74
88316	SERVENTE COM ENCARGOS COMPLEMENTARES	H	5,7930	15,91	92,16

**COMPOSIÇÃO BASEADA NO CADERNOS TÉCNICOS DE COMPOSIÇÕES PARA PAISAGISMO - (SINAPI), LOTE 2 ,VERSÃO:001,VIGÊNCIA :05/2018, ÚLTIMA ATUALIZAÇÃO 05/2018 CÓD 02.URBA.PAIS.015/01 PAGINA 33.

Total R$ 621,40

COTAÇÃO	MUDA DE PALMEIRA JUSSARA OU EQUIVALENTE, H= *2,5* M				UN
DATA	**NOME DA EMPRESA FORNECEDORA**	**VALOR COTADO**	**CNPJ**	**TELEFONE**	**CONTATO**
28/01/2020	VERDE QUE TE QUERO VERDE PAISAGISMO LTDA.	350,00	01.920.495/0001-30	(65)3322-6503	ARIANA
28/01/2020	BOTANIC JARDIM	400,00	06.276.241/0001-44	(65)3634-8947	JULIANA
28/01/2020	VIVEIROS CUIABÁ	430,00	03.255.890/0001-70	(65)3623-3451	LUCIANA
	VALOR ACATADO MEDIANA	**400,00**			

AMM PAI 005	FORNECIMENTO E ESPALHAMENTO DE TERRA VEGETAL PREPARADA				M3
SINAPI ou Cot. De Mercado	**COMPONENTES**	**UN**	**Quantidade**	**Custos Unit. (R$)**	**Custos Total (R$)**
	MATERIAIS				
7253	TERRA VEGETAL (GRANEL)	M3	0,90	109,28	98,35
	MÃO DE OBRA				
88316	SERVENTE COM ENCARGOS COMPLEMENTARES	H	1,60	15,91	25,45

**COMPOSIÇÃO BASEADA NA TABELA ORSE - (MAIO/2019), CÓDIGO 02394/ORSE - PALAVRA CHAVE "TERRA VEGETAL"

Total R$ 123,80

AMM PAI 006	PLANTIO DE GRAMA ESMERALDA EM PLACAS				M2
SINAPI ou Cot. De Mercado	**COMPONENTES**	**UN**	**Quantidade**	**Custos Unit. (R$)**	**Custos Total (R$)**
	MATERIAIS				
3322	GRAMA ESMERALDA OU SAO CARLOS OU CURITIBANA, EM PLACAS, SEM PLANTIO	M2	1,00	8,00	8,00
	MÃO DE OBRA				
88316	SERVENTE COM ENCARGOS COMPLEMENTARES	H	0,08	15,91	1,27
88441	JARDINEIRO COM ENCARGOS COMPLEMENTARES	H	0,08	19,16	1,53

**COMPOSIÇÃO BASEADA NA TABELA ORSE maio/2019, CÓDIGO 08277/ORSE - FOI ADICIONADO O INSUMO 3322 - GRAMA ESMERALDA NA COMPOSIÇÃO.

Total R$ 10,80

Jéssyka Wisnieski Souza
Engenheira Civil
CREA-MT 040.491

ASSOCIAÇÃO MATO-GROSSENSE DOS MUNICÍPIOS

COORDENAÇÃO TÉCNICA E DE PROJETOS

OBRA:	CONSTRUÇÃO E REVITALIZAÇÃO DE PRAÇA PÚBLICA	**DATA:**	29/09/2020
LOCAL:	AV PRESIDENTE DUTRA, S/N, KM 264, SETOR INDUSTRIAL, SÃO PEDRO DA CIPA/MT	**LEIS SOCIAIS:**	115,70%

COMPOSIÇÃO DE PREÇOS -PLAYGROUND

AMM PARQUE 01	FORNECIMENTO E INSTALAÇÃO - MULTI INFANTIL				UN
SINAPI ou Cot. De Mercado	**COMPONENTES**	**UN**	**Quantidade**	**Custos Unit. (R$)**	**Custos Total (R$)**
	MATERIAL				
COTAÇÃO	**MULTI-INFANTIL (5 FUNÇÕES)**	UN	1,00	8837,00	8.837,00
93358	ESCAVAÇÃO MANUAL DE VALA COM PROFUNDIDADE MENOR OU IGUAL A 1,30 M. AF_03/2016	M3	0,288	62,93	18,12
94969	CONCRETO FCK = 15MPA, TRAÇO 1:3,4:3,5 (CIMENTO/ AREIA MÉDIA/ BRITA 1) - PREPARO MECÂNICO COM BETONEIRA 600 L. AF_07/2016	M3	0,288	285,32	82,17
COMP. AUX 01	LANCAMENTO/APLICACAO MANUAL DE CONCRETO EM FUNDACOES	M3	0,288	104,74	30,16
*** COMPOSIÇÃO BASEADA NO MANUAL DE INSTALAÇÃO ABAIXO				**TOTAL**	**8.967,45**

COMP. AUX 01	LANCAMENTO/APLICACAO MANUAL DE CONCRETO EM FUNDACOES				M3
SINAPI ou Cot. De Mercado	**COMPONENTES**	**UN**	**Quantidade**	**Custos Unit. (R$)**	**Custos Total (R$)**
	EQUIPAMENTO				
90586	VIBRADOR DE IMERSÃO, DIÂMETRO DE PONTEIRA 45MM, MOTOR ELÉTRICO TRIFÁSICO POTÊNCIA DE 2 CV - CHP DIURNO. AF_06/2015	CHP	0,3000	1,59	0,47
	MÃO DE OBRA				
88309	PEDREIRO COM ENCARGOS COMPLEMENTARES	H	1,6500	19,81	32,68
88316	SERVENTE COM ENCARGOS COMPLEMENTARES	H	4,5000	15,91	71,59
**COMPOSIÇÃO DA MÃO DE OBRA BASEADA NO BOLETIM SINAPI 74157/004 - JANEIRO/2020				**Total**	**R$ 104,74**

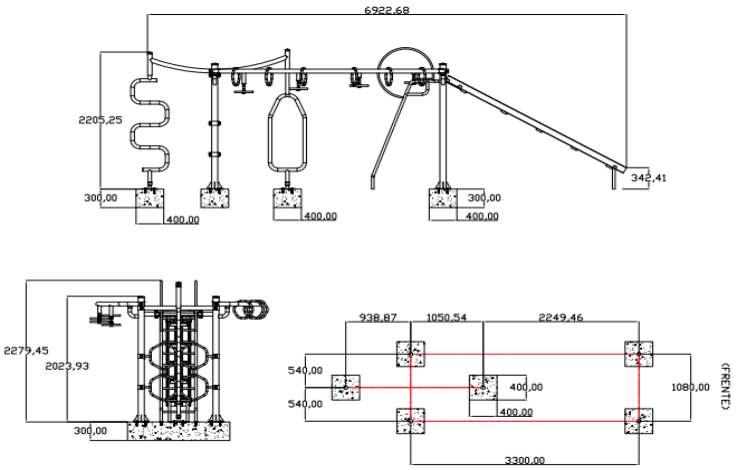

	MULTI-INFANTIL (5 FUNÇÕES)				
DATA	**NOME DA EMPRESA FORNECEDORA**	**VALOR COTADO**	**CNPJ**	**TELEFONE**	**CONTATO**
04/12/2019	TCM ESPORTES	8.837,00	15.533.849/0001-06	(44) 3222-4620	PAULO
04/12/2019	ZIOBER BRASIL	8.500,00	08.374.053/0001-84	(44) 3029-4410	JULIANA
01/10/2019	LIFE	8.900,00	15.059.145/0001-35	(11)4021-1999	GISELE
	VALOR ACATADO MEDIANA	**8.837,00**			

MEMÓRIA DE CÁLCULO - MULTI INFANTIL		
COMPONENTES	**UN**	**CÁLCULO**
MATERIAL		
MULTI INFANTIL	UN	CONFORME PROJETO ARQUITETÔNICO
ESCAVACAO MANUAL DE VALA EM MATERIAL DE 1A CATEGORIA ATE 1,5M EXCLUINDO ESGOTAMENTO / ESCORAMENTO	M3	(0,40*0,40*0,30)*6
CONCRETO FCK=15MPA, VIRADO EM BETONEIRA, SEM LANCAMENTO, COM IMPERMEAB ILIZANTE	M3	(0,40*0,40*0,30)*6
LANÇAMENTO COM USO DE BALDES, ADENSAMENTO E ACABAMENTO DE CONCRETO EM ESTRUTURAS. AF_12/2015	M3	(0,40*0,40*0,30)*6

Jéssyka Wisnieski Souza
Engenheira Civil
CREA-MT 040.491

ASSOCIAÇÃO MATO-GROSSENSE DOS MUNICÍPIOS

COORDENAÇÃO TÉCNICA E DE PROJETOS

OBRA:	CONSTRUÇÃO E REVITALIZAÇÃO DE PRAÇA PÚBLICA	**DATA:**	29/09/2020
LOCAL:	AV PRESIDENTE DUTRA, S/N, KM 264, SETOR INDUSTRIAL, SÃO PEDRO DA CIPA/MT	**LEIS SOCIAIS:**	115,70%

COMPOSIÇÃO DE PREÇOS - PLAYGROUND

AMM PARQUE 02	FORNECIMENTO E INSTALAÇÃO - GANGORRA				UN
SINAPI ou Cot. De Mercado	**COMPONENTES**	**UN**	**Quantidade**	**Custos Unit. (R$)**	**Custos Total (R$)**
	MATERIAL				
COTAÇÃO	**BRINQUEDO GANGORRA**	UN	1,00	1185,00	1.185,00
93358	ESCAVAÇÃO MANUAL DE VALA COM PROFUNDIDADE MENOR OU IGUAL A 1,30 M. AF 03/2016	M3	0,128	62,93	8,05
94969	CONCRETO FCK = 15MPA, TRAÇO 1:3,4:3,5 (CIMENTO/ AREIA MÉDIA/ BRITA 1) - PREPARO MECÂNICO COM BETONEIRA 600 L. AF_07/2016	M3	0,128	285,32	36,52
COMP. AUX 01	LANCAMENTO/APLICACAO MANUAL DE CONCRETO EM FUNDACOES	M3	0,128	104,74	13,40
*** COMPOSIÇÃO BASEADA NO MANUAL DE INSTALAÇÃO ABAIXO				**TOTAL**	**1.242,97**

COMP. AUX 01	LANCAMENTO/APLICACAO MANUAL DE CONCRETO EM FUNDACOES				M3
SINAPI ou Cot. De Mercado	**COMPONENTES**	**UN**	**Quantidade**	**Custos Unit. (R$)**	**Custos Total (R$)**
	EQUIPAMENTO				
90586	VIBRADOR DE IMERSÃO, DIÂMETRO DE PONTEIRA 45MM, MOTOR ELÉTRICO TRIFÁSICO POTÊNCIA DE 2 CV - CHP DIURNO. AF 06/2015	CHP	0,3000	1,59	0,47
	MÃO DE OBRA				
88309	PEDREIRO COM ENCARGOS COMPLEMENTARES	H	1,6500	19,81	32,68
88316	SERVENTE COM ENCARGOS COMPLEMENTARES	H	4,5000	15,91	71,59
**COMPOSIÇÃO DA MÃO DE OBRA BASEADA NO BOLETIM SINAPI 74157/004 - JANEIRO/2020				**Total R$**	**104,74**

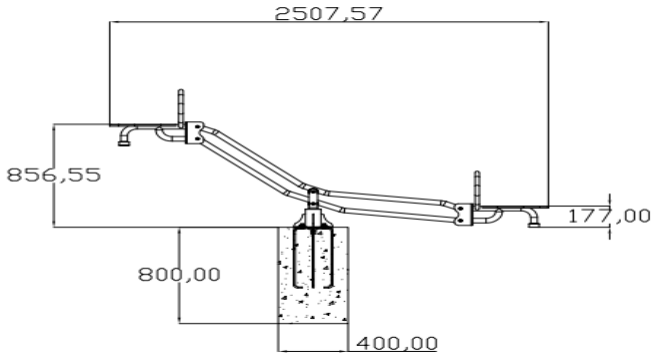

	BRINQUEDO GANGORRA				
DATA	**NOME DA EMPRESA FORNECEDORA**	**VALOR COTADO**	**CNPJ**	**TELEFONE**	**CONTATO**
01/10/2019	GINAST	1.185,00	07.140.524/0001-27	(19)3113-5400	JEFFERSON
01/10/2019	ZIOBER BRASIL	1.200,00	08.374.053/0001-84	(44) 3029-4410	PAULO ZIOBER
01/10/2019	TRYANON	1.062,00	02.932.891/0001-40	(19) 3016-4553	GISELE
	VALOR ACATADO MEDIANA	**1.185,00**			

MEMÓRIA DE CÁLCULO - GANGORRA		
COMPONENTES	**UN**	**CÁLCULO**
MATERIAL		
GANGORRA	UN	CONFORME PROJETO ARQUITETÔNICO
ESCAVACAO MANUAL DE VALA EM MATERIAL DE 1A CATEGORIA ATE 1,5M EXCLUINDO ESGOTAMENTO / ESCORAMENTO	M3	(0,40*0,40*0,80)
CONCRETO FCK=15MPA, VIRADO EM BETONEIRA, SEM LANCAMENTO, COM IMPERMEAB ILIZANTE	M3	(0,40*0,40*0,80)
LANÇAMENTO COM USO DE BALDES, ADENSAMENTO E ACABAMENTO DE CONCRETO EM ESTRUTURAS. AF_12/2015	M3	(0,40*0,40*0,80)

Jéssyka Wisnieski Souza
Engenheira Civil
CREA-MT 040.491

ASSOCIAÇÃO MATO-GROSSENSE DOS MUNICÍPIOS

COORDENAÇÃO TÉCNICA E DE PROJETOS

OBRA:	CONSTRUÇÃO E REVITALIZAÇÃO DE PRAÇA PÚBLICA	**DATA:**	29/09/2020
LOCAL:	AV PRESIDENTE DUTRA, S/N, KM 264, SETOR INDUSTRIAL, SÃO PEDRO DA CIPA/MT	**LEIS SOCIAIS:**	115,70%

COMPOSIÇÃO DE PREÇOS - PLAYGROUND

AMM PARQUE 03	FORNECIMENTO E INSTALAÇÃO - GIRA GIRA OU CARROSSEL				UN
SINAPI ou Cot. De Mercado	**COMPONENTES**	**UN**	**Quantidade**	**Custos Unit. (R$)**	**Custos Total (R$)**
	MATERIAL				
COTAÇÃO	**BRINQUEDO GIRA GIRA**	UN	1,00	1700,00	1.700,00
93358	ESCAVAÇÃO MANUAL DE VALA COM PROFUNDIDADE MENOR OU IGUAL A 1,30 M. AF_03/2016	M3	0,128	62,93	8,05
94969	CONCRETO FCK = 15MPA, TRAÇO 1:3,4:3,5 (CIMENTO/ AREIA MÉDIA/ BRITA 1) - PREPARO MECÂNICO COM BETONEIRA 600 L. AF_07/2016	M3	0,128	285,32	36,52
COMP. AUX 01	LANCAMENTO/APLICACAO MANUAL DE CONCRETO EM FUNDACOES	M3	0,128	104,74	13,40
*** COMPOSIÇÃO BASEADA NO MANUAL DE INSTALAÇÃO ABAIXO				**TOTAL**	**1.757,97**

COMP. AUX 01	LANCAMENTO/APLICACAO MANUAL DE CONCRETO EM FUNDACOES				M3
SINAPI ou Cot. De Mercado	**COMPONENTES**	**UN**	**Quantidade**	**Custos Unit. (R$)**	**Custos Total (R$)**
	EQUIPAMENTO				
90586	VIBRADOR DE IMERSÃO, DIÂMETRO DE PONTEIRA 45MM, MOTOR ELÉTRICO TRIFÁSICO POTÊNCIA DE 2 CV - CHP DIURNO. AF_06/2015	CHP	0,3000	1,59	0,47
	MÃO DE OBRA				
88309	PEDREIRO COM ENCARGOS COMPLEMENTARES	H	1,6500	19,81	32,68
88316	SERVENTE COM ENCARGOS COMPLEMENTARES	H	4,5000	15,91	71,59
**COMPOSIÇÃO DA MÃO DE OBRA BASEADA NO BOLETIM SINAPI 74157/004 - JANEIRO/2020				**Total R$**	**104,74**

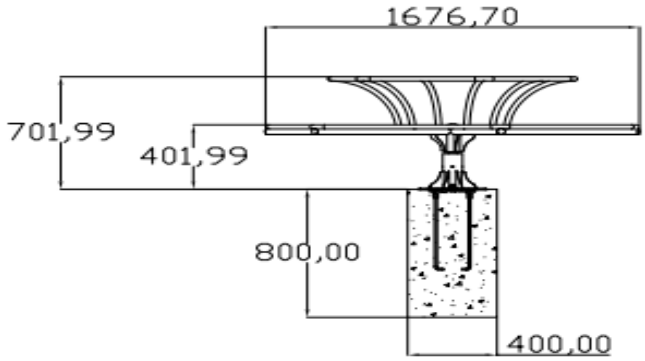

	BRINQUEDO GIRA GIRA				
DATA	**NOME DA EMPRESA FORNECEDORA**	**VALOR COTADO**	**CNPJ**	**TELEFONE**	**CONTATO**
01/10/2019	GINAST	1.616,00	07.140.524/0001-27	(19)3113-5400	JEFFERSON
01/10/2019	ZIOBER BRASIL	1.700,00	08.374.053/0001-84	(44) 3029-4410	PAULO ZIOBER
01/10/2019	TRYANON	1.781,35	02.932.891/0001-40	(19) 3016-4553	GISELE
	VALOR ACATADO MEDIANA	**1.700,00**			

MEMORIA DE CALCULO - GIRA GIRA OU CARROSSEL		
COMPONENTES	**UN**	**CÁLCULO**
MATERIAL		
BRINQUEDO GIRA GIRA	UN	CONFORME PROJETO ARQUITETÔNICO
ESCAVACAO MANUAL DE VALA EM MATERIAL DE 1A CATEGORIA ATE 1,5M EXCLUINDO ESGOTAMENTO / ESCORAMENTO	M3	0,40*0,40*0,80
CONCRETO FCK=15MPA, VIRADO EM BETONEIRA, SEM LANCAMENTO, COM IMPERMEAB ILIZANTE	M3	0,40*0,40*0,80
LANÇAMENTO COM USO DE BALDES, ADENSAMENTO E ACABAMENTO DE CONCRETO EM ESTRUTURAS. AF_12/2015	M3	0,40*0,40*0,80

Jéssyka Wisnieski Souza
Engenheira Civil
CREA-MT 040.491

ASSOCIAÇÃO MATO-GROSSENSE DOS MUNICÍPIOS

COORDENAÇÃO TÉCNICA E DE PROJETOS

OBRA:	CONSTRUÇÃO E REVITALIZAÇÃO DE PRAÇA PÚBLICA	**DATA:**	29/09/2020
LOCAL:	AV PRESIDENTE DUTRA, S/N, KM 264, SETOR INDUSTRIAL, SÃO PEDRO DA CIPA/MT	**LEIS SOCIAIS:**	115,70%

COMPOSIÇÃO DE PREÇOS - PLAYGROUND

AMM PARQUE 04	FORNECIMENTO E INSTALAÇÃO - BALANÇO				UN
SINAPI ou Cot. De Mercado	**COMPONENTES**	**UN**	**Quantidade**	**Custos Unit. (R$)**	**Custos Total (R$)**
	MATERIAL				
COTAÇÃO	**BALANÇO DE 02 LUGARES**	UN	1,00	1995,00	1.995,00
93358	ESCAVAÇÃO MANUAL DE VALA COM PROFUNDIDADE MENOR OU IGUAL A 1,30 M. AF 03/2016	M3	0,384	62,93	24,16
94969	CONCRETO FCK = 15MPA, TRAÇO 1:3,4:3,5 (CIMENTO/ AREIA MÉDIA/ BRITA 1) - PREPARO MECÂNICO COM BETONEIRA 600 L. AF_07/2016	M3	0,384	285,32	109,56
COMP. AUX 01	LANCAMENTO/APLICACAO MANUAL DE CONCRETO EM FUNDACOES	M3	0,384	104,74	40,22
*** COMPOSIÇÃO BASEADA NO MANUAL DE INSTALAÇÃO ABAIXO				**TOTAL**	**2.168,94**

COMP. AUX 01	LANCAMENTO/APLICACAO MANUAL DE CONCRETO EM FUNDACOES				M3
SINAPI ou Cot. De Mercado	**COMPONENTES**	**UN**	**Quantidade**	**Custos Unit. (R$)**	**Custos Total (R$)**
	EQUIPAMENTO				
90586	VIBRADOR DE IMERSÃO, DIÂMETRO DE PONTEIRA 45MM, MOTOR ELÉTRICO TRIFÁSICO POTÊNCIA DE 2 CV - CHP DIURNO. AF 06/2015	CHP	0,3000	1,59	0,47
	MÃO DE OBRA				
88309	PEDREIRO COM ENCARGOS COMPLEMENTARES	H	1,6500	19,81	32,68
88316	SERVENTE COM ENCARGOS COMPLEMENTARES	H	4,5000	15,91	71,59
**COMPOSIÇÃO DA MÃO DE OBRA BASEADA NO BOLETIM SINAPI 74157/004 - JANEIRO/2020				**Total R$**	**104,74**

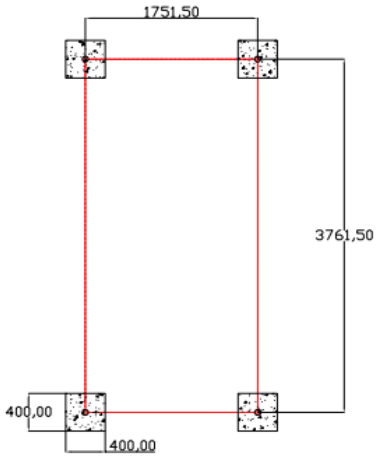

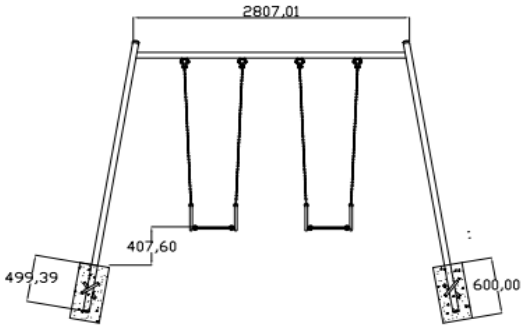

	BALANÇO DE 02 LUGARES				
DATA	**NOME DA EMPRESA FORNECEDORA**	**VALOR COTADO**	**CNPJ**	**TELEFONE**	**CONTATO**
01/10/2019	GINAST	1.785,00	07.140.524/0001-27	(19)3113-5400	JEFFERSON
01/10/2019	ZIOBER BRASIL	1.995,00	08.374.053/0001-84	(44) 3029-4410	PAULO ZIOBER
01/10/2019	TRYANON	2.050,00	02.932.891/0001-40	(19) 3016-4553	GISELE
	VALOR ACATADO MEDIANA	**1.995,00**			

MEMÓRIA DE CÁLCULO - BALANÇO		
COMPONENTES	**UN**	**CÁLCULO**
MATERIAL		
BALANÇO DE 02 LUGARES	UN	CONFORME PROJETO ARQUITETÔNICO
ESCAVACAO MANUAL DE VALA EM MATERIAL DE 1A CATEGORIA ATE 1,5M EXCLUINDO ESGOTAMENTO / ESCORAMENTO	M3	(0,40*0,40*0,60)*4
CONCRETO FCK=15MPA, VIRADO EM BETONEIRA, SEM LANCAMENTO, COM IMPERMEAB ILIZANTE	M3	(0,40*0,40*0,60)*4
LANÇAMENTO COM USO DE BALDES, ADENSAMENTO E ACABAMENTO DE CONCRETO EM ESTRUTURAS. AF_12/2015	M3	(0,40*0,40*0,60)*4

Jéssyka Wisnieski Souza
Engenheira Civil
CREA-MT 040.491

ASSOCIAÇÃO MATO-GROSSENSE DOS MUNICÍPIOS

SITE: **www.amm.org.br** - e-mail: **centraldeprojetosamm@gmail.com**
AV. RUBENS DE MENDONÇA Nº 3.920 - CEP: 78,000-070 - CUIABÁ - MT
FONE: (65) 2123-1200 - FAX: 2123-1251

Ref.: Tabela de Serviços SINAPI (MARÇO/2020) e/ou composições PiniTCPO

BDI **20,35%**

COORDENAÇÃO DE PROJETOS

OBRA: CONSTRUÇAO E REVITALIZAÇAO DE PRAÇA PUBLICA
LOCAL: AV PRESIDENTE DUTRA, S/N, KM 264, SETOR INDUSTRIAL, SÃO PEDRO DA CIPA/MT
DATA: 29/09/2020
LEIS SOCIAIS: 115,70%

COMPOSIÇÃO DE PREÇOS / INCÊNDIO

AMM INC 001	FORNECIMENTO E INSTALAÇÃO DE PLACA DE SINALIZACAO DE SEGURANCA CONTRA INCENDIO, FOTOLUMINESCENTE, RETANGULAR, *13 X 26* CM, EM PVC *2* MM ANTI-CHAMAS (SIMBOLOS, CORES E PICTOGRAMAS CONFORME NBR 13434)				UN
SINAPI/SINFRA ou Cot. De Mercado	**COMPONENTES**	**UN**	**Quantidade**	**Custos Unit. (R$)**	**Custos Total (R$)**
	MATERIAL				
37539	PLACA DE SINALIZACAO DE SEGURANCA CONTRA INCENDIO, FOTOLUMINESCENTE, RETANGULAR, *13 X 26* CM, EM PVC *2* MM ANTI-CHAMAS (SIMBOLOS, CORES E PICTOGRAMAS CONFORME NBR 13434)	UN	1,00	10,25	10,25
	MÃO DE OBRA				
88316	SERVENTE COM ENCARGOS COMPLEMENTARES	H	0,20	15,91	3,18
TOTAL					**R$ 13,43**

**COMPOSIÇÃO BASEADA NA TABELA 12137/ORSE - MAIO/2019

AMM INC 002	FORNECIMENTO E INSTALAÇÃO DE PLACA DE SINALIZACAO DE SEGURANCA CONTRA INCENDIO, FOTOLUMINESCENTE, QUADRADA, *14 X 14* CM, EM PVC *2* MM ANTI-CHAMAS (SIMBOLOS, CORES E PICTOGRAMAS CONFORME NBR 13434)				UN
SINAPI/SINFRA ou Cot. De Mercado	**COMPONENTES**	**UN**	**Quantidade**	**Custos Unit. (R$)**	**Custos Total (R$)**
	MATERIAL				
37557	PLACA DE SINALIZACAO DE SEGURANCA CONTRA INCENDIO, FOTOLUMINESCENTE, QUADRADA, *14 X 14* CM, EM PVC *2* MM ANTI-CHAMAS (SIMBOLOS, CORES E PICTOGRAMAS CONFORME NBR 13434)	UN	1,00	6,12	6,12
	MÃO DE OBRA				
88316	SERVENTE COM ENCARGOS COMPLEMENTARES	H	0,20	15,91	3,18
TOTAL					**R$ 9,30**

**COMPOSIÇÃO BASEADA NA TABELA 12137/ORSE - MAIO/2019

Nathacha de C. Luiz
Nathacha Carvalho Luiz
Arquiteta e Urbanista e Engenheira de Segurança do Trabalho
CAU A103.131-7

ASSOCIAÇÃO MATOGROSSENSE DOS MUNICÍPIOS
COORDENAÇÃO DE PROJETOS
SITE: amm.org.br - E-mail: pavimentacaoamm@gmail.com
AV. RUBENS DE MENDONÇA Nº 3.920 - CEP: 78.049-938 - CUIABÁ - MT
FONE: (65) 2123-1200 - FAX: 2123-1251

OBRA: CONSTRUÇÃO E REVITALIZAÇÃO DE PRAÇA PÚBLICA
AV PRESIDENTE DUTRA, S/N, KM 264,
SETOR INDUSTRIAL, SÃO PEDRO DA
LOCAL: CIPA/MT
DATA: 29/09/2020

MEMORIAL DE CÁLCULO

1.0	**A D M I N I S T R A Ç Ã O O B R A**			
1.1	ADMINISTRAÇÃO LOCAL	MESTRE DE OBRAS COM ENCARGOS COMPLEMENTARES: 4HR*4DIAS*4SEMANAS*5MESES ENGENHEIRO CIVIL DE OBRA JUNIOR COM ENCARGOS COMPLEMENTARES: 1HR*3DIAS*4SEMANAS*5MESES	1,00	UN
2.0	**S E R V I Ç O S I N I C I A I S**			
2.1	PLACA DE OBRA EM CHAPA DE ACO GALVANIZADO	1,25*2,5	3,12	M2
2.2	EXECUÇÃO DE DEPÓSITO EM CANTEIRO DE OBRA EM CHAPA DE MADEIRA COMPENSADA, NÃO INCLUSO MOBILIÁRIO. AF_04/2016	DEPÓSITO PROVISÓRIO DE 3 X 2M	6,00	M2
2.3	TAPUME COM TELHA METÁLICA. AF_05/2018	2,2*(14,71+2*9,2+13,89+2*9,2+19,43+20,27) **ENTORNO DAS BARRACAS - CONFORME PROJETO ARQUITETÔNICO (FOLHA 01)	231,22	M2
2.4	LOCACAO CONVENCIONAL DE OBRA, UTILIZANDO GABARITO DE TÁBUAS CORRIDAS PONTALETADAS A CADA 2,00M - 2 UTILIZAÇÕES. AF_10/2018	(15,56*2+5,3*2)+(5,3*2+7*2)	66,32	M

Jéssyka Wisnieski Souza
Engenheira Civil
CREA-MT 040.491

ASSOCIAÇÃO MATOGROSSENSE DOS MUNICÍPIOS
COORDENAÇÃO DE PROJETOS
SITE: amm.org.br - E-mail: pavimentacaoamm@gmail.com
AV. RUBENS DE MENDONÇA Nº 3.920 - CEP: 78.049-938 - CUIABÁ - MT
FONE: (65) 2123-1200 - FAX: 2123-1251

OBRA: CONSTRUÇÃO E REVITALIZAÇÃO DE PRAÇA PÚBLICA
AV PRESIDENTE DUTRA, S/N, KM 264,
SETOR INDUSTRIAL, SÃO PEDRO DA
LOCAL: CIPA/MT
DATA: 29/09/2020

MEMORIAL DE CÁLCULO

BARRACAS (3 UNIDADES)

3.0	**M O V I M E N T O D E T E R R A**			
	SAPATA OU BLOCO			
3.1	ESCAVAÇÃO MANUAL PARA BLOCO DE COROAMENTO OU SAPATA, COM PREVISÃO DE FÔRMA. AF_06/2017	5,04*3 *CONFORME PROJETO ESTRUTURAL DO BOX	15,12	M3
3.2	REATERRO MANUAL APILOADO COM SOQUETE. AF_10/2017	2,76*3 *CONFORME PROJETO ESTRUTURAL DO BOX	8,28	M3
3.3	PREPARO DE FUNDO DE VALA COM LARGURA MENOR QUE 1,5 M, EM LOCAL COM NÍVEL BAIXO DE INTERFERÊNCIA. AF_06/2016	5,04*3 *CONFORME PROJETO ESTRUTURAL DO BOX	15,12	M2
	VIGA BALDRAME			
3.4	ESCAVAÇÃO MANUAL DE VALA PARA VIGA BALDRAME, SEM PREVISÃO DE FÔRMA. AF_06/2017	((18,8*0,3*0,3)*3)	5,07	M3
3.5	REATERRO MANUAL APILOADO COM SOQUETE. AF_10/2017	[ESCAVAÇÃO]-[CONCRETO]	2,28	M3
3.6	PREPARO DE FUNDO DE VALA COM LARGURA MENOR QUE 1,5 M, EM LOCAL COM NÍVEL BAIXO DE INTERFERÊNCIA. AF_06/2016	(18,80*0,15*3)	8,46	M2

4.0	**F U N D A Ç Ã O**			
	SAPATA			
4.1	LASTRO DE CONCRETO MAGRO, APLICADO EM BLOCOS DE COROAMENTO OU SAPATAS, ESPESSURA DE 5 CM. AF_08/2017	5,04*3 *CONFORME PROJETO ESTRUTURAL DO BOX	15,12	M2
4.2	CONCRETO FCK = 25MPA, TRAÇO 1:2,3:2,7 (CIMENTO/ AREIA MÉDIA/ BRITA 1) - PREPARO MECÂNICO COM BETONEIRA 400 L. AF_07/2016	2,02*3 *CONFORME PROJETO ESTRUTURAL DO BOX	6,06	M3
4.3	LANÇAMENTO COM USO DE BALDES, ADENSAMENTO E ACABAMENTO DE CONCRETO EM ESTRUTURAS. AF_12/2015	2,02*3 *CONFORME PROJETO ESTRUTURAL DO BOX	6,06	M3
4.4	FABRICAÇÃO, MONTAGEM E DESMONTAGEM DE FÔRMA PARA SAPATA, EM MADEIRA SERRADA, E=25 MM, 4 UTILIZAÇÕES. AF_06/2017	7,20*3 *CONFORME PROJETO ESTRUTURAL DO BOX	21,60	M2
4.5	ARMAÇÃO DE BLOCO, VIGA BALDRAME OU SAPATA UTILIZANDO AÇO CA-50 DE 8 MM - MONTAGEM. AF_06/2017	(33,4*3) *CONFORME PROJETO ESTRUTURAL DO BOX	100,20	KG
4.6	ARMAÇÃO DE BLOCO, VIGA BALDRAME OU SAPATA UTILIZANDO AÇO CA-50 DE 10 MM - MONTAGEM. AF_06/2017	39,70*3 *CONFORME PROJETO ESTRUTURAL DO BOX	119,10	KG

Alexandre Cesar da S. Moraes
Engenheiro Civil
CREA 120.156.967-2

ASSOCIAÇÃO MATOGROSSENSE DOS MUNICÍPIOS
COORDENAÇÃO DE PROJETOS
SITE: amm.org.br - E-mail: pavimentacaoamm@gmail.com
AV. RUBENS DE MENDONÇA Nº 3.920 - CEP: 78.049-938 - CUIABÁ - MT
FONE: (65) 2123-1200 - FAX: 2123-1251

OBRA: CONSTRUÇÃO E REVITALIZAÇÃO DE PRAÇA PÚBLICA
AV PRESIDENTE DUTRA, S/N, KM 264,
SETOR INDUSTRIAL, SÃO PEDRO DA
LOCAL: CIPA/MT
DATA: 29/09/2020

MEMORIAL DE CÁLCULO

	VIGA BALDRAME			
4.7	CONCRETO FCK = 25MPA, TRAÇO 1:2,3:2,7 (CIMENTO/ AREIA MÉDIA/ BRITA 1) - PREPARO MECÂNICO COM BETONEIRA 400 L. AF_07/2016	(0,93*3) *CONFORME PROJETO ESTRUTURAL DO BOX	2,79	M3
4.8	LANÇAMENTO COM USO DE BALDES, ADENSAMENTO E ACABAMENTO DE CONCRETO EM ESTRUTURAS. AF_12/2015	(0,93*3) *CONFORME PROJETO ESTRUTURAL DO BOX	2,79	M3
4.9	FABRICAÇÃO, MONTAGEM E DESMONTAGEM DE FÔRMA PARA VIGA BALDRAME, EM MADEIRA SERRADA, E=25 MM, 4 UTILIZAÇÕES. AF_06/2017	15,45*3 *CONFORME PROJETO ESTRUTURAL DO BOX	46,35	M2
4.10	ARMAÇÃO DE BLOCO, VIGA BALDRAME OU SAPATA UTILIZANDO AÇO CA-50 DE 8 MM - MONTAGEM. AF_06/2017	36,9*3 *CONFORME PROJETO ESTRUTURAL DO BOX	110,70	KG
4.11	ARMAÇÃO DE BLOCO, VIGA BALDRAME E SAPATA UTILIZANDO AÇO CA-60 DE 5 MM - MONTAGEM. AF_06/2017	16,70*3 *CONFORME PROJETO ESTRUTURAL DO BOX	50,10	KG

5.0	**E S T R U T U R A**			
	VIGAS			
5.1	CONCRETO FCK = 25MPA, TRAÇO 1:2,3:2,7 (CIMENTO/ AREIA MÉDIA/ BRITA 1) - PREPARO MECÂNICO COM BETONEIRA 400 L. AF_07/2016	1,58*3 *CONFORME PROJETO ESTRUTURAL DO BOX	4,74	M3
5.2	LANÇAMENTO COM USO DE BALDES, ADENSAMENTO E ACABAMENTO DE CONCRETO EM ESTRUTURAS. AF_12/2015	1,58*3 *CONFORME PROJETO ESTRUTURAL DO BOX	4,74	M3
5.3	MONTAGEM E DESMONTAGEM DE FÔRMA DE VIGA, ESCORAMENTO COM GARFO DE MADEIRA, PÉ-DIREITO SIMPLES, EM CHAPA DE MADEIRA PLASTIFICADA, 10 UTILIZAÇÕES. AF_12/2015	26,40*3 *CONFORME PROJETO ESTRUTURAL DO BOX	79,20	M2
5.4	ARMAÇÃO DE PILAR OU VIGA DE UMA ESTRUTURA CONVENCIONAL DE CONCRETO ARMADO EM UMA EDIFICAÇÃO TÉRREA OU SOBRADO UTILIZANDO AÇO CA-50 DE 8,0 MM - MONTAGEM. AF_12/2015	56,70*3 *CONFORME PROJETO ESTRUTURAL DO BOX	170,10	KG
5.5	ARMAÇÃO DE PILAR OU VIGA DE UMA ESTRUTURA CONVENCIONAL DE CONCRETO ARMADO EM UMA EDIFICAÇÃO TÉRREA OU SOBRADO UTILIZANDO AÇO CA-60 DE 5,0 MM - MONTAGEM. AF_12/2015	25,70*3 *CONFORME PROJETO ESTRUTURAL DO BOX	77,10	KG

Alexandre Cesar da S. Moraes
Engenheiro Civil
CREA 120.156.967-2

ASSOCIAÇÃO MATOGROSSENSE DOS MUNICÍPIOS
COORDENAÇÃO DE PROJETOS
SITE: amm.org.br - E-mail: pavimentacaoamm@gmail.com
AV. RUBENS DE MENDONÇA Nº 3.920 - CEP: 78.049-938 - CUIABÁ - MT
FONE: (65) 2123-1200 - FAX: 2123-1251

OBRA: CONSTRUÇÃO E REVITALIZAÇÃO DE PRAÇA PÚBLICA
AV PRESIDENTE DUTRA, S/N, KM 264,
SETOR INDUSTRIAL, SÃO PEDRO DA
LOCAL: CIPA/MT
DATA: 29/09/2020

MEMORIAL DE CÁLCULO

	PILAR			
5.6	CONCRETAGEM DE PILARES, FCK = 25 MPA, COM USO DE BALDES EM EDIFICAÇÃO COM SEÇÃO MÉDIA DE PILARES MENOR OU IGUAL A 0,25 M² - LANÇAMENTO, ADENSAMENTO E ACABAMENTO. AF_12/2015	(0,99*3) *CONFORME PROJETO ESTRUTURAL DO BOX	2,97	M3
5.7	MONTAGEM E DESMONTAGEM DE FÔRMA DE PILARES RETANGULARES E ESTRUTURAS SIMILARES COM ÁREA MÉDIA DAS SEÇÕES MENOR OU IGUAL A 0,25 M², PÉ-DIREITO SIMPLES, EM CHAPA DE MADEIRA COMPENSADA PLASTIFICADA, 10 UTILIZAÇÕES. AF_12/2015	(19,8*3) *CONFORME PROJETO ESTRUTURAL DO BOX	59,40	M2
5.9	ARMAÇÃO DE PILAR OU VIGA DE UMA ESTRUTURA CONVENCIONAL DE CONCRETO ARMADO EM UMA EDIFICAÇÃO TÉRREA OU SOBRADO UTILIZANDO AÇO CA-50 DE 12,5 MM - MONTAGEM. AF_12/2015	34,80*3 *CONFORME PROJETO ESTRUTURAL DO BOX	104,40	KG
5.10	ARMAÇÃO DE PILAR OU VIGA DE UMA ESTRUTURA CONVENCIONAL DE CONCRETO ARMADO EM UMA EDIFICAÇÃO TÉRREA OU SOBRADO UTILIZANDO AÇO CA-60 DE 5,0 MM - MONTAGEM. AF_12/2015	22,10*3 *CONFORME PROJETO ESTRUTURAL DO BOX	66,30	KG

6.0	**I M P E R M E A B I L I Z A Ç Ã O**			
6.1	IMPERMEABILIZACAO DE ESTRUTURAS ENTERRADAS, COM TINTA ASFALTICA, DUAS DEMAOS.	(18,80*0,75)*3	42,30	M2

Alexandre Cesar da S. Moraes
Engenheiro Civil
CREA 120.156.967-2

ASSOCIAÇÃO MATOGROSSENSE DOS MUNICÍPIOS
COORDENAÇÃO DE PROJETOS
SITE: amm.org.br - E-mail: pavimentacaoamm@gmail.com
AV. RUBENS DE MENDONÇA Nº 3.920 - CEP: 78.049-938 - CUIABÁ - MT
FONE: (65) 2123-1200 - FAX: 2123-1251

OBRA: CONSTRUÇÃO E REVITALIZAÇÃO DE PRAÇA PÚBLICA
AV PRESIDENTE DUTRA, S/N, KM 264,
SETOR INDUSTRIAL, SÃO PEDRO DA
LOCAL: CIPA/MT
DATA: 29/09/2020

MEMORIAL DE CÁLCULO

7.0	**A L V E N A R I A S E V E R G A S**			
	ALVENARIA			
7.1	(COMPOSIÇÃO REPRESENTATIVA) DO SERVIÇO DE ALVENARIA DE VEDAÇÃO DE BLOCOS VAZADOS DE CERÂMICA DE 9X19X19CM (ESPESSURA 9CM), PARA EDIFICAÇÃO HABITACIONAL UNIFAMILIAR (CASA) E EDIFICAÇÃO PÚBLICA PADRÃO. AF_11/2014	(3,2*(4+4+6+6))+(1,3*(4+4+6))-(0,75*2+5,25*2))*3	210,60	M2
	VERGAS E CONTRAVERGAS			
7.2	VERGA PRÉ-MOLDADA PARA JANELAS COM ATÉ 1,5 M DE VÃO. AF_03/2016	(1,43+0,5)*2)*3	11,58	M
7.3	CONTRAVERGA PRÉ-MOLDADA PARA VÃOS DE ATÉ 1,5 M DE COMPRIMENTO. AF_03/2016	(1,43+0,5)*2)*3	11,58	M
7.4	VERGA PRÉ-MOLDADA PARA PORTAS COM MAIS DE 1,5 M DE VÃO. AF_03/2016	(2,5+0,5)*2)*3	18,00	M

8.0	**E S Q U A D R I A S**			
	CONTRAMARCO			
8.1	CONTRAMARCO DE AÇO, FIXAÇÃO COM ARGAMASSA - FORNECIMENTO E INSTALAÇÃO. AF_12/2019	3*2*(2*1,43+2*0,53)	23,52	M
	JANELAS EM ALUMÍNIO			
8.2	JANELA DE ALUMÍNIO TIPO MAXIM-AR, COM VIDROS, BATENTE E FERRAGENS. EXCLUSIVE ALIZAR, ACABAMENTO E CONTRAMARCO. FORNECIMENTO E INSTALAÇÃO. AF_12/2019	(0,76*2)*3	4,56	M2
	PORTAS EM AÇO			
8.3	PORTA DE ENROLAR MANUAL COMPLETA, ARTICULADA RAIADA LARGA, EM ACO GALVANIZADO NATURAL, CHAPA NUMERO 24	(5,25*2)*3	31,50	M2

Jéssyka Wisnieski Souza
Engenheira Civil
CREA-MT 040.491

ASSOCIAÇÃO MATOGROSSENSE DOS MUNICÍPIOS
COORDENAÇÃO DE PROJETOS
SITE: amm.org.br - E-mail: pavimentacaoamm@gmail.com
AV. RUBENS DE MENDONÇA Nº 3.920 - CEP: 78.049-938 - CUIABÁ - MT
FONE: (65) 2123-1200 - FAX: 2123-1251

OBRA: CONSTRUÇÃO E REVITALIZAÇÃO DE PRAÇA PÚBLICA
AV PRESIDENTE DUTRA, S/N, KM 264,
SETOR INDUSTRIAL, SÃO PEDRO DA
LOCAL: CIPA/MT
DATA: 29/09/2020

MEMORIAL DE CÁLCULO

9.0	**C O B E R T U R A S**			
	ESTRUTURA DE MADEIRA			
9.1	TRAMA DE MADEIRA COMPOSTA POR RIPAS, CAIBROS E TERÇAS PARA TELHADOS DE MAIS QUE 2 ÁGUAS PARA TELHA DE ENCAIXE DE CERÂMICA OU DE CONCRETO, INCLUSO TRANSPORTE VERTICAL. AF_07/2019	(1*(6,3+6,3+6+6))*3	73,80	M2
9.2	TRAMA DE MADEIRA COMPOSTA POR TERÇAS PARA TELHADOS DE ATÉ 2 ÁGUAS PARA TELHA ONDULADA DE FIBROCIMENTO, METÁLICA, PLÁSTICA OU TERMOACÚSTICA, INCLUSO TRANSPORTE VERTICAL. AF_07/2019	(5,7*4,45)*3	76,09	M2
9.3	FABRICAÇÃO E INSTALAÇÃO DE MEIA TESOURA DE MADEIRA NÃO APARELHADA, COM VÃO DE 4 M, PARA TELHA ONDULADA DE FIBROCIMENTO, ALUMÍNIO, PLÁSTICA OU TERMOACÚSTICA, INCLUSO IÇAMENTO. AF_07/2019	(1*3)	3,00	UN
	COBERTURA EM TELHA CERÂMICA			
9.4	TELHAMENTO COM TELHA CERÂMICA DE ENCAIXE, TIPO ROMANA, COM MAIS DE 2 ÁGUAS, INCLUSO TRANSPORTE VERTICAL. AF_07/2019	(1*(6,3+6,3+6+6))*3	73,80	M2
	COBERTURA EM TELHA DE FIBROCIMENTO ONDULADA			
9.5	TELHAMENTO COM TELHA ONDULADA DE FIBROCIMENTO E = 6 MM, COM RECOBRIMENTO LATERAL DE 1 1/4 DE ONDA PARA TELHADO COM INCLINAÇÃO MÁXIMA DE 10°, COM ATÉ 2 ÁGUAS, INCLUSO IÇAMENTO. AF_07/2019	(5,7*4,45)*3	76,09	M2

Jéssyka Wisnieski Souza
Engenheira Civil
CREA-MT 040.491

ASSOCIAÇÃO MATOGROSSENSE DOS MUNICÍPIOS
COORDENAÇÃO DE PROJETOS
SITE: amm.org.br - E-mail: pavimentacaoamm@gmail.com
AV. RUBENS DE MENDONÇA Nº 3.920 - CEP: 78.049-938 - CUIABÁ - MT
FONE: (65) 2123-1200 - FAX: 2123-1251

OBRA: CONSTRUÇÃO E REVITALIZAÇÃO DE PRAÇA PÚBLICA
AV PRESIDENTE DUTRA, S/N, KM 264,
SETOR INDUSTRIAL, SÃO PEDRO DA
LOCAL: CIPA/MT
DATA: 29/09/2020

MEMORIAL DE CÁLCULO

10.0	**R E V E S T I M E N T O**			
	PAREDE			
10.1	CHAPISCO APLICADO EM ALVENARIAS E ESTRUTURAS DE CONCRETO INTERNAS, COM COLHER DE PEDREIRO. ARGAMASSA TRAÇO 1:3 COM PREPARO EM BETONEIRA 400L. AF_06/2014	(2,6*19,4)-(0,76*2+5,25*2))*3	115,26	M2
10.2	CHAPISCO APLICADO EM ALVENARIA (COM PRESENÇA DE VÃOS) E ESTRUTURAS DE CONCRETO DE FACHADA, COM COLHER DE PEDREIRO. ARGAMASSA TRAÇO 1:3 COM PREPARO EM BETONEIRA 400L. AF_06/2014	(210,6*2)-(115,26+109,2)	196,74	M2
10.3	CHAPISCO APLICADO EM ALVENARIA (SEM PRESENÇA DE VÃOS) E ESTRUTURAS DE CONCRETO DE FACHADA, COM COLHER DE PEDREIRO. ARGAMASSA TRAÇO 1:3 COM PREPARO EM BETONEIRA 400L. AF_06/2014	(1,3*(4+4+6))*2)*3)	109,20	M2
10.4	MASSA ÚNICA, PARA RECEBIMENTO DE PINTURA, EM ARGAMASSA TRAÇO 1:2:8, PREPARO MECÂNICO COM BETONEIRA 400L, APLICADA MANUALMENTE EM FACES INTERNAS DE PAREDES, ESPESSURA DE 20MM, COM EXECUÇÃO DE TALISCAS. AF_06/2014	(2,6*19,4)-(0,76*2+5,25*2))*3	115,26	M2
10.5	EMBOÇO OU MASSA ÚNICA EM ARGAMASSA TRAÇO 1:2:8, PREPARO MECÂNICO COM BETONEIRA 400 L, APLICADA MANUALMENTE EM PANOS DE FACHADA COM PRESENÇA DE VÃOS, ESPESSURA DE 25 MM. AF_06/2014	(210,6*2)-(115,26+109,2)	196,74	M2
10.6	EMBOÇO OU MASSA ÚNICA EM ARGAMASSA TRAÇO 1:2:8, PREPARO MECÂNICO COM BETONEIRA 400 L, APLICADA MANUALMENTE EM PANOS CEGOS DE FACHADA (SEM PRESENÇA DE VÃOS), ESPESSURA DE 25 MM. AF_06/2014	(1,3*(4+4+6))*2)*3)	109,20	M2

Jéssyka Wisnieski Souza
Engenheira Civil
CREA-MT 040.491

ASSOCIAÇÃO MATOGROSSENSE DOS MUNICÍPIOS
COORDENAÇÃO DE PROJETOS
SITE: amm.org.br - E-mail: pavimentacaoamm@gmail.com
AV. RUBENS DE MENDONÇA Nº 3.920 - CEP: 78.049-938 - CUIABÁ - MT
FONE: (65) 2123-1200 - FAX: 2123-1251

OBRA: CONSTRUÇÃO E REVITALIZAÇÃO DE PRAÇA PÚBLICA
AV PRESIDENTE DUTRA, S/N, KM 264,
SETOR INDUSTRIAL, SÃO PEDRO DA
LOCAL: CIPA/MT
DATA: 29/09/2020

MEMORIAL DE CÁLCULO

11.0	**P I S O S**			
11.1	REGULARIZACAO E COMPACTACAO MANUAL DE TERRENO COM SOQUETE	(22,8*3)	68,40	M2
11.2	LASTRO DE CONCRETO MAGRO, APLICADO EM PISOS OU RADIERS, ESPESSURA DE 3 CM. AF_07/2016	(22,8*3)	68,40	M2
11.3	(COMPOSIÇÃO REPRESENTATIVA) DO SERVIÇO DE REVESTIMENTO CERÂMICO PARA PISO COM PLACAS TIPO GRÉS DE DIMENSÕES 35X35 CM, PARA EDIFICAÇÃO HABITACIONAL UNIFAMILIAR (CASA) E EDIFICAÇÃO PÚBLICA PADRÃO. AF_11/2014	(22,8*3)	68,40	M2
11.4	RODAPÉ CERÂMICO DE 7CM DE ALTURA COM PLACAS TIPO ESMALTADA EXTRA DE DIMENSÕES 35X35CM. AF_06/2014	(19,4-2,5*2,5)*3	39,45	M

12.0	**F O R R O**			
12.1	FORRO EM RÉGUAS DE PVC, FRISADO, PARA AMBIENTES COMERCIAIS, INCLUSIVE ESTRUTURA DE FIXAÇÃO. AF_05/2017_P	(22,8*3)	68,40	M2

13.0 I N S T A L A Ç Õ E S H I D R O S S A N I T Á R I A S
CONFORME PROJETO

14.0 I N S T A L A Ç Õ E S E L É T R I C A S - A L I M E N T A Ç Ã O D A S B A R R A C A S
CONFORME PROJETO

15.0 I N S T A L A Ç Õ E S E L É T R I C A S - B A R R A C A S (3 U N I D A D E S)
CONFORME PROJETO

16.0 P R E V E N Ç Ã O E C O M B A T E A I N C Ê N D I O
CONFORME PROJETO

Jéssyka Wisnieski Souza
Engenheira Civil
CREA-MT 040.491

ASSOCIAÇÃO MATOGROSSENSE DOS MUNICÍPIOS
COORDENAÇÃO DE PROJETOS
SITE: amm.org.br - E-mail: pavimentacaoamm@gmail.com
AV. RUBENS DE MENDONÇA Nº 3.920 - CEP: 78.049-938 - CUIABÁ - MT
FONE: (65) 2123-1200 - FAX: 2123-1251

OBRA: CONSTRUÇÃO E REVITALIZAÇÃO DE PRAÇA PÚBLICA
AV PRESIDENTE DUTRA, S/N, KM 264,
SETOR INDUSTRIAL, SÃO PEDRO DA
LOCAL: CIPA/MT
DATA: 29/09/2020

MEMORIAL DE CÁLCULO

17.0	**P I N T U R A S**			
	ESQUADRIAS			
17.1	PINTURA COM TINTA ALQUÍDICA DE ACABAMENTO (ESMALTE SINTÉTICO FOSCO) PULVERIZADA SOBRE SUPERFÍCIES METÁLICAS (EXCETO PERFIL) EXECUTADO EM OBRA (POR DEMÃO). AF_01/2020	31,5*2 - ÁREA DAS PORTAS DE ENROLAR X 2 LADOS	63,00	M2
	PAREDES E TETOS			
17.2	APLICAÇÃO DE FUNDO SELADOR ACRÍLICO EM PAREDES, UMA DEMÃO. AF_06/2014	115,26+196,74+109,2	149,89	M2
17.3	APLICAÇÃO E LIXAMENTO DE MASSA ACRÍLICA EM PAREDES, UMA DEMÃO. AF_06/2014	(1*(6,3+6,3+6+6))*3	73,80	M2
17.4	APLICAÇÃO MANUAL DE PINTURA COM TINTA LÁTEX ACRÍLICA EM PAREDES, DUAS DEMÃOS. AF_06/2014	(1*(6,3+6,3+6+6))*3	73,80	M2
17.5	TEXTURA ACRÍLICA, APLICAÇÃO MANUAL EM PAREDE, UMA DEMÃO. AF_09/2016	196,74+109,2	76,09	M2

18.0	**S E R V I Ç O S C O M P L E M E N T A R E S**			
18.1	LIMPEZA DE SUPERFÍCIE COM JATO DE ALTA PRESSÃO. AF_04/2019	(22,8*3)	68,40	M2

Jéssyka Wisnieski Souza
Engenheira Civil
CREA-MT 040.491

ASSOCIAÇÃO MATOGROSSENSE DOS MUNICÍPIOS
COORDENAÇÃO DE PROJETOS
SITE: amm.org.br - E-mail: pavimentacaoamm@gmail.com
AV. RUBENS DE MENDONÇA Nº 3.920 - CEP: 78.049-938 - CUIABÁ - MT
FONE: (65) 2123-1200 - FAX: 2123-1251

OBRA: CONSTRUÇÃO E REVITALIZAÇÃO DE PRAÇA PÚBLICA
AV PRESIDENTE DUTRA, S/N, KM 264,
SETOR INDUSTRIAL, SÃO PEDRO DA
LOCAL: CIPA/MT
DATA: 29/09/2020

MEMORIAL DE CÁLCULO

IMPLANTAÇÃO

19.0	**P Ó R T I C O M E T Á L I C O**			
	MOVIMENTO DE TERRA - SAPATA			
19.1	ESCAVAÇÃO MANUAL PARA BLOCO DE COROAMENTO OU SAPATA, SEM PREVISÃO DE FÔRMA. AF_06/2017	[LASTRO]*1,05	2,10	M3
19.2	REATERRO MANUAL APILOADO COM SOQUETE. AF_10/2017	2,1-0,7-0,105-0,05*2	1,19	M3
19.3	PREPARO DE FUNDO DE VALA COM LARGURA MENOR QUE 1,5 M, EM LOCAL COM NÍVEL BAIXO DE INTERFERÊNCIA. AF_06/2016	[LASTRO]	2,00	M2
	FUNDAÇÃO - SAPATA			
19.4	LASTRO DE CONCRETO MAGRO, APLICADO EM BLOCOS DE COROAMENTO OU SAPATAS, ESPESSURA DE 5 CM. AF_08/2017	CONFORME PROJETO ESTRUTURAL	2,00	M2
19.5	CONCRETO FCK = 25MPA, TRAÇO 1:2,3:2,7 (CIMENTO/ AREIA MÉDIA/ BRITA 1) - PREPARO MECÂNICO COM BETONEIRA 400 L. AF_07/2016	CONFORME PROJETO ESTRUTURAL	0,70	M3
19.6	LANÇAMENTO COM USO DE BALDES, ADENSAMENTO E ACABAMENTO DE CONCRETO EM ESTRUTURAS. AF_12/2015	CONFORME PROJETO ESTRUTURAL	0,70	M3
19.7	FORNECIMENTO/INSTALACAO LONA PLASTICA PRETA, PARA IMPERMEABILIZACAO, ESPESSURA 150 MICRAS.	CONFORME PROJETO ESTRUTURAL	4,00	M2
	ESTRUTURA METÁLICA			
19.8	FORNECIMENTO DE ESTRUTURA METÁLICA COM UTILIZAÇÃO DE PERFIS EM AÇO ASTM A36	[PESO TOTAL DA ESTRUTURA]+[PESO DA PLACA METÁLICA DO TOTEM] = (1142,68+130,02) *CONFORME PROJETO ESTRUTURAL	1.272,70	KG
19.9	MONTAGEM DE ESTRUTURA METÁLICA	[PESO TOTAL DA ESTRUTURA]+[PESO DA PLACA METÁLICA DO TOTEM] = (1142,68+130,02) *CONFORME PROJETO ESTRUTURAL	1.272,70	KG
	PINTURA			
19.10	PINTURA COM TINTA ALQUÍDICA DE ACABAMENTO (ESMALTE SINTÉTICO FOSCO) PULVERIZADA SOBRE SUPERFÍCIES METÁLICAS (EXCETO PERFIL) EXECUTADO EM OBRA (POR DEMÃO). AF_01/2020	[ÁREA DE PINTURA DA ESTRUTURA]+[ÁREA DE PINTURA DA PLACA DO TOTEM] = (48,785+11,072) **CONFORME PROJETO ESTRUTURAL	59,85	M2
	LETRAS DE AÇO			
19.11	LETRA DE ACO INOX NO22 ALT=20CM FORNECIMENTO E COLOCACAO	QUANTIDADE DE LETRAS EM "VILA DOS PALMITOS"	15,00	UN

Alexandre Cesar da S. Moraes
Engenheiro Civil
CREA 120.156.967-2

ASSOCIAÇÃO MATOGROSSENSE DOS MUNICÍPIOS
COORDENAÇÃO DE PROJETOS
SITE: amm.org.br - E-mail: pavimentacaoamm@gmail.com
AV. RUBENS DE MENDONÇA Nº 3.920 - CEP: 78.049-938 - CUIABÁ - MT
FONE: (65) 2123-1200 - FAX: 2123-1251

OBRA: CONSTRUÇÃO E REVITALIZAÇÃO DE PRAÇA PÚBLICA
AV PRESIDENTE DUTRA, S/N, KM 264,
SETOR INDUSTRIAL, SÃO PEDRO DA
LOCAL: CIPA/MT
DATA: 29/09/2020

MEMORIAL DE CÁLCULO

20.0	**PERGOLADOS DOS BANCOS (6UNIDADES)**			
	MOVIMENTO DE TERRA - SAPATA			
20.1	ESCAVAÇÃO MANUAL PARA BLOCO DE COROAMENTO OU SAPATA, SEM PREVISÃO DE FÔRMA. AF_06/2017	[LASTRO]*1,05	8,06	M3
20.2	REATERRO MANUAL APILOADO COM SOQUETE. AF_10/2017	6*(1,34-0,45-0,04-0,05*1,28)	4,75	M3
20.3	PREPARO DE FUNDO DE VALA COM LARGURA MENOR QUE 1,5 M, EM LOCAL COM NÍVEL BAIXO DE INTERFERÊNCIA. AF_06/2016	6*1,28 **CONFORME PROJETO ESTRUTURAL	7,68	M2
	FUNDAÇÃO - SAPATA			
20.4	LASTRO DE CONCRETO MAGRO, APLICADO EM BLOCOS DE COROAMENTO OU SAPATAS, ESPESSURA DE 5 CM. AF_08/2017	6*1,28 **CONFORME PROJETO ESTRUTURAL	7,68	M2
20.5	CONCRETO FCK = 25MPA, TRAÇO 1:2,3:2,7 (CIMENTO/ AREIA MÉDIA/ BRITA 1) - PREPARO MECÂNICO COM BETONEIRA 400 L. AF_07/2016	6*0,45 **CONFORME PROJETO ESTRUTURAL	2,68	M3
20.6	LANÇAMENTO COM USO DE BALDES, ADENSAMENTO E ACABAMENTO DE CONCRETO EM ESTRUTURAS. AF_12/2015	6*0,45 **CONFORME PROJETO ESTRUTURAL	2,68	M3
20.7	FORNECIMENTO/INSTALACAO LONA PLASTICA PRETA, PARA IMPERMEABILIZACAO, ESPESSURA 150 MICRAS.	6*3,20 **CONFORME PROJETO ESTRUTURAL	19,20	M2
	ESTRUTURA METÁLICA			
20.8	FORNECIMENTO DE ESTRUTURA METÁLICA COM UTILIZAÇÃO DE PERFIS EM AÇO ASTM A36	6*326,78 **CONFORME PROJETO ESTRUTURAL	1.960,68	KG
20.9	MONTAGEM DE ESTRUTURA METÁLICA	6*326,78 **CONFORME PROJETO ESTRUTURAL	1.960,68	KG
	PINTURA			
20.10	PINTURA COM TINTA ALQUÍDICA DE ACABAMENTO (ESMALTE SINTÉTICO FOSCO) PULVERIZADA SOBRE SUPERFÍCIES METÁLICAS (EXCETO PERFIL) EXECUTADO EM OBRA (POR DEMÃO). AF_01/2020	6*15,98 **CONFORME PROJETO ESTRUTURAL	95,88	M2

Alexandre Cesar da S. Moraes
Engenheiro Civil
CREA 120.156.967-2

ASSOCIAÇÃO MATOGROSSENSE DOS MUNICÍPIOS
COORDENAÇÃO DE PROJETOS
SITE: amm.org.br - E-mail: pavimentacaoamm@gmail.com
AV. RUBENS DE MENDONÇA Nº 3.920 - CEP: 78.049-938 - CUIABÁ - MT
FONE: (65) 2123-1200 - FAX: 2123-1251

OBRA: CONSTRUÇÃO E REVITALIZAÇÃO DE PRAÇA PÚBLICA
AV PRESIDENTE DUTRA, S/N, KM 264,
SETOR INDUSTRIAL, SÃO PEDRO DA
LOCAL: CIPA/MT
DATA: 29/09/2020

MEMORIAL DE CÁLCULO

21.0	**EMBASAMENTO - BANCOS COM JARDIM (14 UNIDADES)**			
	MOVIMENTO DE TERRA			
21.1	ESCAVAÇÃO MANUAL DE VALA COM PROFUNDIDADE MENOR OU IGUAL A 1,30 M. AF_03/2016	14*(2+2+2+2)*0,45*0,4	20,16	M3
21.2	REATERRO MANUAL APILOADO COM SOQUETE. AF_10/2017	20,16-2,24-8,96	8,96	M3
21.3	PREPARO DE FUNDO DE VALA COM LARGURA MENOR QUE 1,5 M, EM LOCAL COM NÍVEL BAIXO DE INTERFERÊNCIA. AF_06/2016	14*(2+2+2+2)*0,4	44,80	M2
	FUNDAÇÃO			
21.4	CONCRETO MAGRO PARA LASTRO, TRAÇO 1:4,5:4,5 (CIMENTO/ AREIA MÉDIA/ BRITA 1) - PREPARO MECÂNICO COM BETONEIRA 400 L. AF_07/2016	14*(2+2+2+2)*0,05*0,4	2,24	M3
21.5	LANÇAMENTO COM USO DE BALDES, ADENSAMENTO E ACABAMENTO DE CONCRETO EM ESTRUTURAS. AF_12/2015	14*(2+2+2+2)*0,05*0,4	2,24	M3
21.6	ALVENARIA DE EMBASAMENTO EM TIJOLOS CERAMICOS MACICOS 5X10X20CM, ASSENTADO COM ARGAMASSA TRACO 1:2:8 (CIMENTO, CAL E AREIA)	14*(2+2+2+2)*0,2*0,4	8,96	M3
	IMPERMEABILIZAÇÃO			
21.7	IMPERMEABILIZACAO DE ESTRUTURAS ENTERRADAS, COM TINTA ASFALTICA, DUAS DEMAOS.	14*(2+2+2+2)*(0,2+0,3)	56,00	M2

Alexandre Cesar da S. Moraes
Engenheiro Civil
CREA 120.156.967-2

ASSOCIAÇÃO MATOGROSSENSE DOS MUNICÍPIOS
COORDENAÇÃO DE PROJETOS
SITE: amm.org.br - E-mail: pavimentacaoamm@gmail.com
AV. RUBENS DE MENDONÇA Nº 3.920 - CEP: 78.049-938 - CUIABÁ - MT
FONE: (65) 2123-1200 - FAX: 2123-1251

OBRA: CONSTRUÇÃO E REVITALIZAÇÃO DE PRAÇA PÚBLICA
AV PRESIDENTE DUTRA, S/N, KM 264,
SETOR INDUSTRIAL, SÃO PEDRO DA
LOCAL: CIPA/MT
DATA: 29/09/2020

MEMORIAL DE CÁLCULO

22.0	**EMBASAMENTO - BANCOS COM PERGOLADO (6 UNIDADES)**			
	MOVIMENTO DE TERRA			
22.1	ESCAVAÇÃO MANUAL DE VALA COM PROFUNDIDADE MENOR OU IGUAL A 1,30 M. AF_03/2016	6*(1,2+2,6+6,4+2,6+1,2+1,3+4,2+1,3)*0,45*0,4	22,46	M3
22.2	REATERRO MANUAL APILOADO COM SOQUETE. AF_10/2017	22,46-2,49-9,98	9,99	M3
22.3	PREPARO DE FUNDO DE VALA COM LARGURA MENOR QUE 1,5 M, EM LOCAL COM NÍVEL BAIXO DE INTERFERÊNCIA. AF_06/2016	6*(1,2+2,6+6,4+2,6+1,2+1,3+4,2+1,3)*0,4	49,92	M2
	FUNDAÇÃO			
22.4	CONCRETO MAGRO PARA LASTRO, TRAÇO 1:4,5:4,5 (CIMENTO/ AREIA MÉDIA/ BRITA 1) - PREPARO MECÂNICO COM BETONEIRA 400 L. AF_07/2016	6*(1,2+2,6+6,4+2,6+1,2+1,3+4,2+1,3)*0,05*0,4	2,49	M3
22.5	LANÇAMENTO COM USO DE BALDES, ADENSAMENTO E ACABAMENTO DE CONCRETO EM ESTRUTURAS. AF_12/2015	6*(1,2+2,6+6,4+2,6+1,2+1,3+4,2+1,3)*0,05*0,4	2,49	M3
22.6	ALVENARIA DE EMBASAMENTO EM TIJOLOS CERAMICOS MACICOS 5X10X20CM, ASSENTADO COM ARGAMASSA TRACO 1:2:8 (CIMENTO, CAL E AREIA)	6*(1,2+2,6+6,4+2,6+1,2+1,3+4,2+1,3)*0,2*0,4	9,98	M3
	IMPERMEABILIZAÇÃO			
22.7	IMPERMEABILIZACAO DE ESTRUTURAS ENTERRADAS, COM TINTA ASFALTICA, DUAS DEMAOS.	6*(1,2+2,6+6,4+2,6+1,2+1,3+4,2+1,3)*(0,2+0,3)	62,40	M2

Alexandre Cesar da S. Moraes
Engenheiro Civil
CREA 120.156.967-2

ASSOCIAÇÃO MATOGROSSENSE DOS MUNICÍPIOS
COORDENAÇÃO DE PROJETOS
SITE: amm.org.br - E-mail: pavimentacaoamm@gmail.com
AV. RUBENS DE MENDONÇA Nº 3.920 - CEP: 78.049-938 - CUIABÁ - MT
FONE: (65) 2123-1200 - FAX: 2123-1251

OBRA: CONSTRUÇÃO E REVITALIZAÇÃO DE PRAÇA PÚBLICA
AV PRESIDENTE DUTRA, S/N, KM 264,
SETOR INDUSTRIAL, SÃO PEDRO DA
LOCAL: CIPA/MT
DATA: 29/09/2020

MEMORIAL DE CÁLCULO

23.0	**BANCOS COM JARDIM (BANCOS 01 - 14 UNIDADES)**			
	ALVENARIA			
23.1	ALVENARIA EM TIJOLO CERAMICO MACICO 5X10X20CM 1/2 VEZ (ESPESSURA 10CM), ASSENTADO COM ARGAMASSA TRACO 1:2:8 (CIMENTO, CAL E AREIA)	14*(0,7*(2*2+1,8*2))	74,48	M2
	ATERRO			
23.2	REATERRO MANUAL APILOADO COM SOQUETE. AF_10/2017	14*(1,8*1,8*0,55)	24,94	M3
23.3	FORNECIMENTO E ESPALHAMENTO DE TERRA VEGETAL PREPARADA	14*(0,03*1,8*1,8)	1,36	M3
23.4	PLANTIO DE GRAMA ESMERALDA EM PLACAS	14*(1,8*1,8)	45,36	M2
	REVESTIMENTO			
23.5	CHAPISCO APLICADO EM ALVENARIA (SEM PRESENÇA DE VÃOS) E ESTRUTURAS DE CONCRETO DE FACHADA, COM COLHER DE PEDREIRO. ARGAMASSA TRAÇO 1:3 COM PREPARO EM BETONEIRA 400L. AF_06/2014	14*(0,7*(2*2+1,8*2)+0,15*(2*2+1,8*2)+ 0,1*(2*2+1,8*2))	101,08	M2
23.6	EMBOÇO OU MASSA ÚNICA EM ARGAMASSA TRAÇO 1:2:8, PREPARO MECÂNICO COM BETONEIRA 400 L, APLICADA MANUALMENTE EM PANOS CEGOS DE FACHADA (SEM PRESENÇA DE VÃOS), ESPESSURA DE 25 MM. AF_06/2014	14*(0,7*(2*2+1,8*2)+0,15*(2*2+1,8*2)+ 0,1*(2*2+1,8*2))	101,08	M2
	PINTURA			
23.7	APLICAÇÃO DE FUNDO SELADOR ACRÍLICO EM PAREDES, UMA DEMÃO. AF_06/2014	14*(0,7*(2*2+1,8*2)+0,15*(2*2+1,8*2)+ 0,1*(2*2+1,8*2))	101,08	M2
23.8	APLICAÇÃO E LIXAMENTO DE MASSA ACRÍLICA EM PAREDES, UMA DEMÃO. AF_06/2014	14*(0,7*(2*2+1,8*2)+0,15*(2*2+1,8*2)+ 0,1*(2*2+1,8*2))	101,08	M2
23.9	APLICAÇÃO MANUAL DE PINTURA COM TINTA LÁTEX ACRÍLICA EM PAREDES, DUAS DEMÃOS. AF_06/2014	14*(0,7*(2*2+1,8*2)+0,15*(2*2+1,8*2)+ 0,1*(2*2+1,8*2))	101,08	M2
	ASSENTO			
23.10	ASSENTO DE MADEIRA EM PRANCHAS PRESAS EM PERFIS METÁLICOS COM PORCAS E PARAFUSOS	14*(1*2+3)	70,00	M
	APOIO METÁLICO			
23.11	FORNECIMENTO DE ESTRUTURA METÁLICA COM UTILIZAÇÃO DE PERFIS EM AÇO ASTM A36	14*(62,04) *CONFORME TABELA RESUMO (BANCO 01) PROJETO ESTRUTURAL METÁLICO DO BANCO	868,56	KG

Jéssyka Wisnieski Souza
Engenheira Civil
CREA-MT 040.491

ASSOCIAÇÃO MATOGROSSENSE DOS MUNICÍPIOS
COORDENAÇÃO DE PROJETOS
SITE: amm.org.br - E-mail: pavimentacaoamm@gmail.com
AV. RUBENS DE MENDONÇA Nº 3.920 - CEP: 78.049-938 - CUIABÁ - MT
FONE: (65) 2123-1200 - FAX: 2123-1251

OBRA: CONSTRUÇÃO E REVITALIZAÇÃO DE PRAÇA PÚBLICA
AV PRESIDENTE DUTRA, S/N, KM 264,
SETOR INDUSTRIAL, SÃO PEDRO DA
LOCAL: CIPA/MT
DATA: 29/09/2020

MEMORIAL DE CÁLCULO

24.0	**BANCOS COM PERGOLADO (6 UNIDADES)**			
	ALVENARIA			
24.1	ALVENARIA EM TIJOLO CERAMICO MACICO 5X10X20CM 1/2 VEZ (ESPESSURA 10CM), ASSENTADO COM ARGAMASSA TRACO 1:2:8 (CIMENTO, CAL E AREIA)	6*(0,7*(2*2,4+6,4+4,2+1,1*2+1,2*2))	84,00	M2
	ATERRO			
24.2	REATERRO MANUAL APILOADO COM SOQUETE. AF_10/2017	6*((1,2*1*2+6,2*1,2)*0,55)	32,47	M3
24.3	FORNECIMENTO E ESPALHAMENTO DE TERRA VEGETAL PREPARADA	6*(0,03*(1,2*1*2+6,2*1,2))	1,77	M3
24.4	PLANTIO DE GRAMA ESMERALDA EM PLACAS	6*(1,2*1*2+6,2*1,2)	59,04	M2
	REVESTIMENTO			
24.5	CHAPISCO APLICADO EM ALVENARIA (SEM PRESENÇA DE VÃOS) E ESTRUTURAS DE CONCRETO DE FACHADA, COM COLHER DE PEDREIRO. ARGAMASSA TRAÇO 1:3 COM PREPARO EM BETONEIRA 400L. AF_06/2014	6*(0,7*(2*2,4+6,4+4,2+1,1*2+1,2*2)+0,15*(2*2,4+6,4+4,2+1,1*2+1,2*2)+0,1*(2*2,4+6,4+4,2+1,1*2+1,2*2))	114,00	M2
24.6	EMBOÇO OU MASSA ÚNICA EM ARGAMASSA TRAÇO 1:2:8, PREPARO MECÂNICO COM BETONEIRA 400 L, APLICADA MANUALMENTE EM PANOS CEGOS DE FACHADA (SEM PRESENÇA DE VÃOS), ESPESSURA DE 25 MM. AF_06/2014	6*(0,7*(2*2,4+6,4+4,2+1,1*2+1,2*2)+0,15*(2*2,4+6,4+4,2+1,1*2+1,2*2)+0,1*(2*2,4+6,4+4,2+1,1*2+1,2*2))	114,00	M2
	PINTURA			
24.7	APLICAÇÃO DE FUNDO SELADOR ACRÍLICO EM PAREDES, UMA DEMÃO. AF_06/2014	6*(0,7*(2*2,4+6,4+4,2+1,1*2+1,2*2)+0,15*(2*2,4+6,4+4,2+1,1*2+1,2*2)+0,1*(2*2,4+6,4+4,2+1,1*2+1,2*2))	114,00	M2
24.8	APLICAÇÃO E LIXAMENTO DE MASSA ACRÍLICA EM PAREDES, UMA DEMÃO. AF_06/2014	6*(0,7*(2*2,4+6,4+4,2+1,1*2+1,2*2)+0,15*(2*2,4+6,4+4,2+1,1*2+1,2*2)+0,1*(2*2,4+6,4+4,2+1,1*2+1,2*2))	114,00	M2
24.9	APLICAÇÃO MANUAL DE PINTURA COM TINTA LÁTEX ACRÍLICA EM PAREDES, DUAS DEMÃOS. AF_06/2014	6*(0,7*(2*2,4+6,4+4,2+1,1*2+1,2*2)+0,15*(2*2,4+6,4+4,2+1,1*2+1,2*2)+0,1*(2*2,4+6,4+4,2+1,1*2+1,2*2))	114,00	M2
	ASSENTO			
24.10	ASSENTO DE MADEIRA EM PRANCHAS PRESAS EM PERFIS METÁLICOS COM PORCAS E PARAFUSOS	6*(1,2*2+3)	32,40	M
	APOIO METÁLICO			
24.11	FORNECIMENTO DE ESTRUTURA METÁLICA COM UTILIZAÇÃO DE PERFIS EM AÇO ASTM A36	6*(63,48) *CONFORME TABELA RESUMO DO PROJETO ESTRUTURAL METÁLICO DO BANCO 02	380,88	KG

Jéssyka Wisnieski Souza
Engenheira Civil
CREA-MT 040.491

ASSOCIAÇÃO MATOGROSSENSE DOS MUNICÍPIOS
COORDENAÇÃO DE PROJETOS
SITE: amm.org.br - E-mail: pavimentacaoamm@gmail.com
AV. RUBENS DE MENDONÇA Nº 3.920 - CEP: 78.049-938 - CUIABÁ - MT
FONE: (65) 2123-1200 - FAX: 2123-1251

OBRA: CONSTRUÇÃO E REVITALIZAÇÃO DE PRAÇA PÚBLICA
AV PRESIDENTE DUTRA, S/N, KM 264,
SETOR INDUSTRIAL, SÃO PEDRO DA
LOCAL: CIPA/MT
DATA: 29/09/2020

MEMORIAL DE CÁLCULO

25.0	**P I S O S**			
25.1	REGULARIZACAO E COMPACTACAO MANUAL DE TERRENO COM SOQUETE	91,78+100,74+84,57+153,15+443,15+75,46+74,48+129,69 (CONFORME QUADRO DE CALÇADA/PISO - PROJ. ARQ. FOLHA 04)	1.153,02	M2
25.2	LASTRO DE CONCRETO MAGRO, APLICADO EM PISOS OU RADIERS, ESPESSURA DE 5 CM. AF_07/2016	PISO TIPO MADEIRA - CONFORME QUADRO DE CALÇADA/PISO DO PROJ. ARQ. FOLHA 04	129,69	M2
25.3	REVESTIMENTO CERÂMICO PARA PISO OU PAREDE, 53 X 53 CM, IMITANDO MADEIRA, OU SIMILAR, PEI-4, APLICADO COM ARGAMASSA INDUSTRIALIZADA AC-II, REJUNTADO.	PISO TIPO MADEIRA - CONFORME QUADRO DE CALÇADA/PISO DO PROJ. ARQ. FOLHA 04	129,69	M2
25.4	EXECUÇÃO DE PASSEIO (CALÇADA) OU PISO DE CONCRETO COM CONCRETO MOLDADO IN LOCO, USINADO, ACABAMENTO CONVENCIONAL, NÃO ARMADO. AF_07/2016	0,07*(91,78+100,74+443,15+75,46+74,48) *ESPESSURA DE 7 CM DE CONCRETO; ÁREAS CONFORME QUADRO DE CALÇADA/PISO - PROJ. ARQ. FOLHA 04 - referentes aos caminhos em blocos de concreto, piso de playground e calçada em torno dos boxes novos, não incluindo calçada indicada como existente na folha 02 do projeto arquitetônico	54,99	M3
25.5	EXECUÇÃO DE VIA EM PISO INTERTRAVADO, COM BLOCO RETANGULAR COLORIDO DE 20 X 10 CM, ESPESSURA 8 CM. AF_12/2015	84,57+153,15 (CONFORME QUADRO DE CALÇADA/PISO DO PROJ. ARQ. FOLHA 04)	237,72	M2

26.0	**I N S T A L A Ç Õ E S E L É T R I C A S - I L U M I N A Ç Ã O D A P R A Ç A**			
	CONFORME PROJETO			

27.0	**P I N T U R A S D O S P I S O S**			
27.1	PINTURA ACRILICA EM PISO CIMENTADO DUAS DEMAOS	91,78+100,74+75,46+74,48 (CONFORME QUADRO DE CALÇADA/PISO DO PROJ. ARQ. FOLHA 04)	342,46	M2

28.0	**U R B A N I Z A Ç Ã O E S E R V I Ç O S E X T E R N O S**			
28.1	PLANTIO DE ÁRVORE ORNAMENTAL COM ALTURA DE MUDA MAIOR QUE 2,00 M E MENOR OU IGUAL A 4,00 M. AF_05/2018	QUANTIDADE DE IPÊ BRANCO	4,00	UN
28.2	PLANTIO DE BROMÉLIA COM ALTURA DE MUDA MAIOR QUE 0,50 M E MENOR QUE 1,00 M	CONFORME PROJETO ARQUITETÔNICO	12,00	UN
28.3	PLANTIO DE PALMEIRA DAS CANÁRIAS COM ALTURA DE MUDA MAIOR QUE 2,00 M E MENOR OU IGUAL A 4,00 M	QUANTIDADE DE TAMAREIRA DAS CANÁRIAS	12,00	UN
28.4	PLANTIO DE PALMEIRA FÊNIX COM ALTURA DE MUDA DE 2,00 M	QUANTIDADE DE TAMAREIRA DE JARDIM	18,00	UN

Jéssyka Wisnieski Souza
Engenheira Civil
CREA-MT 040.491

ASSOCIAÇÃO MATOGROSSENSE DOS MUNICÍPIOS
COORDENAÇÃO DE PROJETOS
SITE: amm.org.br - E-mail: pavimentacaoamm@gmail.com
AV. RUBENS DE MENDONÇA Nº 3.920 - CEP: 78.049-938 - CUIABÁ - MT
FONE: (65) 2123-1200 - FAX: 2123-1251

OBRA: CONSTRUÇÃO E REVITALIZAÇÃO DE PRAÇA PÚBLICA
AV PRESIDENTE DUTRA, S/N, KM 264,
SETOR INDUSTRIAL, SÃO PEDRO DA
LOCAL: CIPA/MT
DATA: 29/09/2020

MEMORIAL DE CÁLCULO

28.5	PLANTIO DE PALMEIRA JUSSARA OU EQUIVALENTE COM ALTURA DE MUDA MAIOR QUE 2,00 M E MENOR QUE 4,00 M	QUANTIDADE DE PALMITEIRO	2,00	UN
28.6	PLANTIO DE GRAMA ESMERALDA EM PLACAS	CONFORME PROJETO ARQUITETÔNICO	916,84	M2
28.7	FORNECIMENTO E ESPALHAMENTO DE TERRA VEGETAL PREPARADA	0,03*916,84	27,50	M3

Jéssyka Wisnieski Souza
Engenheira Civil
CREA-MT 040.491

ASSOCIAÇÃO MATOGROSSENSE DOS MUNICÍPIOS
COORDENAÇÃO DE PROJETOS
SITE: amm.org.br - E-mail: pavimentacaoamm@gmail.com
AV. RUBENS DE MENDONÇA Nº 3.920 - CEP: 78.049-938 - CUIABÁ - MT
FONE: (65) 2123-1200 - FAX: 2123-1251

OBRA: CONSTRUÇÃO E REVITALIZAÇÃO DE PRAÇA PÚBLICA
AV PRESIDENTE DUTRA, S/N, KM 264,
SETOR INDUSTRIAL, SÃO PEDRO DA
LOCAL: CIPA/MT
DATA: 29/09/2020

MEMORIAL DE CÁLCULO

29.0	**A C E S S I B I L I D A D E**			
29.1	PISO TÁTIL DIRECIONAL E/OU ALERTA, DE CONCRETO, COLORIDO, P/DEFICIENTES VISUAIS, DIMENSÕES 25X25CM, APLICADO COM ARGAMASSA AC-II, REJUNTADO	9,5+2	11,50	M2
30.0	**P L A Y G R O U N D**			
30.1	FORNECIMENTO E INSTALAÇÃO - MULTI INFANTIL	CONFORME PROJETO ARQUITETÔNICO	1,00	UN
30.2	FORNECIMENTO E INSTALAÇÃO - GANGORRA	CONFORME PROJETO ARQUITETÔNICO	2,00	UN
30.3	FORNECIMENTO E INSTALAÇÃO - GIRA GIRA OU CARROSSEL	CONFORME PROJETO ARQUITETÔNICO	2,00	UN
30.4	FORNECIMENTO E INSTALAÇÃO - BALANÇO	CONFORME PROJETO ARQUITETÔNICO	2,00	UN
31.0	**S E R V I Ç O S C O M P L E M E N T A R E S**			
31.1	CONJUNTO SELETIVO 50 L (5 LIXEIRAS 1 SUPORTE) C/ ADESIVO	CONFORME PROJETO ARQUITETÔNICO	4,00	UN
31.2	LIMPEZA FINAL (VARRIÇÃO E REMOÇÃO DE ENTULHOS)	[ÁREA TOTAL DE PISOS] = 79,183+79,623+132,161+153,159+159,47+78,406+78,4+129,696	890,09	M2

Jéssyka Wisnieski Souza
Engenheira Civil
CREA-MT 040.491

ASSOCIAÇÃO MATOGROSSENSE DOS MUNICÍPIOS
COORDENAÇÃO DE PROJETOS
SITE: amm.org.br - E-mail: pavimentacaoamm@gmail.com
AV. RUBENS DE MENDONÇA Nº 3.920 - CEP: 78.049-938 - CUIABÁ - MT
FONE: (65) 2123-1200 - FAX: 2123-1251

OBRA: CONSTRUÇÃO E REVITALIZAÇÃO DE PRAÇA PÚBLICA
LOCAL: AV PRESIDENTE DUTRA, S/N, KM 264, SETOR INDUSTRIAL, SÃO PEDRO DA CIPA/MT
DATA: 29/09/2020

CRONOGRAMA FÍSICO-FINANCEIRO

ITEM	DESCRIÇÃO DO SERVIÇO	30 DIAS	%	60 DIAS	%	90 DIAS	%	120 DIAS	%	150 DIAS	%	TOTAL	%
1.0	ADMINISTRAÇÃO OBRA	2.986,84	15,77	5.000,16	26,41	4.951,73	26,15	2.954,65	15,60	3.041,29	16,06	18.934,67	3,80
2.0	SERVIÇOS INICIAIS	24.184,81	100,00		-		-		-		-	24.184,81	4,86
	BARRACAS												
3.0	MOVIMENTO DE TERRA	3.316,98	100,00		-		-		-		-	3.316,98	0,67
4.0	FUNDAÇÃO	15.029,65	100,00		-		-		-		-	15.029,65	3,02
5.0	ESTRUTURA	20.391,56	100,00		-		-		-		-	20.391,56	4,09
6.0	IMPERMEABILIZAÇÃO	517,75	100,00		-		-		-		-	517,75	0,10
7.0	ALVENARIAS E VERGAS	12.130,01	66,67	6.065,01	33,33		-		-		-	18.195,02	3,65
8.0	ESQUADRIAS		-	14.695,93	100,00		-		-		-	14.695,93	2,95
9.0	COBERTURAS		-	15.033,57	100,00		-		-		-	15.033,57	3,02
10.0	REVESTIMENTO		-	19.017,82	100,00		-		-		-	19.017,82	3,82
11.0	PISOS		-	4.196,52	100,00		-		-		-	4.196,52	0,84
12.0	FORRO		-	3.353,65	100,00		-		-		-	3.353,65	0,67
13.0	INSTALAÇÕES HIDROSSANITÁRIAS		-	3.693,08	100,00		-		-		-	3.693,08	0,74
14.0	INSTALAÇÕES ELÉTRICAS-ALIMENTAÇÃO DAS BARRACAS		-	15.699,03	100,00		-		-		-	15.699,03	3,15
15.0	INSTALAÇÕES ELÉTRICAS-BARRACAS (3 UNIDADES)		-	11.690,81	100,00		-		-		-	11.690,81	2,35
16.0	PREVENÇÃO E COMBATE A INCÊNDIO		-	659,36	100,00		-		-		-	659,36	0,13
17.0	PINTURAS		-		-		-		-	4.753,96	100,00	4.753,96	0,95
18.0	SERVIÇOS COMPLEMENTARES		-		-		-		-	117,65	100,00	117,65	0,02

Jéssyka Wisnieski Souza
Engenheira Civil
CREA-MT 040.491

ASSOCIAÇÃO MATOGROSSENSE DOS MUNICÍPIOS
COORDENAÇÃO DE PROJETOS
SITE: amm.org.br - E-mail: pavimentacaoamm@gmail.com
AV. RUBENS DE MENDONÇA Nº 3.920 - CEP: 78.049-938 - CUIABÁ - MT
FONE: (65) 2123-1200 - FAX: 2123-1251

OBRA: CONSTRUÇÃO E REVITALIZAÇÃO DE PRAÇA PÚBLICA
LOCAL: AV PRESIDENTE DUTRA, S/N, KM 264, SETOR INDUSTRIAL, SÃO PEDRO DA CIPA/MT
DATA: 29/09/2020

CRONOGRAMA FÍSICO-FINANCEIRO

ITEM	DESCRIÇÃO DO SERVIÇO	30 DIAS	%	60 DIAS	%	90 DIAS	%	120 DIAS	%	150 DIAS	%	TOTAL	%
	IMPLANTAÇÃO												
19.0	PÓRTICO METÁLICO		-		-	21.112,45	100,00		-		-	21.112,45	4,24
20.0	PERGOLADOS DOS BANCOS (6UNIDADES)		-	32.405,58	100,00		-		-		-	32.405,58	6,51
21.0	EMBASAMENTO - BANCOS COM JARDIM (14 UNIDADES)		-		-	10.911,73	100,00		-		-	10.911,73	2,19
22.0	EMBASAMENTO - BANCOS COM PERGOLADO (6 UNIDADES)		-		-	12.152,62	100,00		-		-	12.152,62	2,44
23.0	BANCOS COM JARDIM (BANCOS 01 - 14 UNIDADES)		-		-	30.579,34	100,00		-		-	30.579,34	6,14
24.0	BANCOS COM PERGOLADO (6 UNIDADES)		-		-	23.896,96	100,00		-		-	23.896,96	4,80
25.0	PISOS		-		-		-	74.756,52	100,00		-	74.756,52	15,01
26.0	INSTALAÇÕES ELÉTRICAS-ILUMINAÇÃO DA PRAÇA		-		-		-		-	19.889,73	100,00	19.889,73	3,99
27.0	PINTURAS DOS PISOS		-		-		-		-	5.612,92	100,00	5.612,92	1,13
28.0	URBANIZAÇÃO E SERVIÇOS EXTERNOS		-		-	26.632,04	61,39	-	-	16.750,51	38,61	43.382,55	8,71
29.0	ACESSIBILIDADE		-		-		-		-	1.781,70	100,00	1.781,70	0,36
30.0	PLAYGROUND		-		-		-		-	23.236,23	100,00	23.236,23	4,67
31.0	SERVIÇOS COMPLEMENTARES		-		-		-		-	4.805,89	100,00	4.805,89	0,97
VALOR TOTAL		**78.557,60**	**15,77**	**131.510,51**	**26,41**	**130.236,87**	**26,15**	**77.711,17**	**15,60**	**79.989,88**	**16,06**	**498.006,04**	**100,00**
VALOR ACUMULADO		**78.557,60**	**15,77**	**210.068,11**	**42,18**	**340.304,98**	**68,33**	**418.016,16**	**83,94**	**498.006,04**	**100,00**	**498.006,04**	**100,00**

Jéssyka Wisnieski Souza
Engenheira Civil
CREA-MT 040.491

ASSOCIAÇÃO MATO-GROSSENSE DOS MUNICÍPIOS

SITE: **www.amm.org.br** - e-mail: **centraldeprojetosamm@gmail.com**
AV. RUBENS DE MENDONÇA Nº 3.920 - CEP: 78,000-070 - CUIABÁ - MT
FONE: (65) 2123-1200 - FAX: 2123-1251

Ref.: Tabela de Serviços
SINAPI (MARÇO/2020)
e/ou composições PiniTCPO

BDI **20,35%**

C O O R D E N A Ç Ã O D E P R O J E T O S

OBRA: CONSTRUÇÃO E REVITALIZAÇÃO DE PRAÇA PÚBLICA — **DATA:** 29/09/2020

LOCAL: AV PRESIDENTE DUTRA, S/N, KM 264, SETOR INDUSTRIAL, SÃO PEDRO DA CIPA/MT — **LEIS SOCIAIS:** 115,70%

BDI

ITEM	DISCRIMINAÇÃO	PERCENTUAL (%)
1	**ADMINISTRAÇÃO DA OBRA**	**6,00**
1.1	**AC -** Administração Central	3,00
1.4	**SG -** Seguro e Garantia	0,80
1.3	**C -** Riscos	0,97
1.2	**DF -** Custos Financeiras	1,23
2.0	**LUCRO**	**7,06**
2.1	**L -** Lucro Operacional	7,06
3.0	**TRIBUTOS**	**5,65**
3.1	**ISS	2,00
3.2	Cofins	3,00
3.3	Pis	0,65
3.4	Contribuição Previdenciária - Lei nº 12.546/13	0,00

**ISS - Repassado pelo município

Segundo o que determina a lei nº 8.666/93, admite-se fixar o percentual de BDI, dede que seguindo as técnicas da Engenharia e Custos.

TAXA DE BDI A SER APLICADA SOBRE O CUSTO DIRETO	**20,35%**
VALOR DA OBRA	**R$ 498.006,04**

Não incidem IRPJ e CSLL na composição de Tributos.

CÁLCULO DO BDI

$$BDI = \frac{(1 + AC + S + R + G)(1 + DF)(1 + L)}{(1-I)} - 1$$

	****ISS - Imposto Sobre Serviços**
5,00%	ISS - Repassado pelo município
40%	% SOBRE MAO DE OBRA

Jéssyka Wisnieski Souza
Engenheira Civil
CREA-MT 040.491

ASSOCIAÇÃO MATO-GROSSENSE DOS MUNICÍPIOS

SITE: **www.amm.org.br** - e-mail: **centraldeprojetosamm@gmail.com**
AV. RUBENS DE MENDONÇA Nº 3.920 - CEP: 78,000-070 - CUIABÁ - MT
FONE: (65) 2123-1200 - FAX: 2123-1251

Ref.: Tabela de Serviços
SINAPI (MARÇO/2020)
e/ou composições PiniTCPO

BDI **20,35%**

OBRA: CONSTRUÇÃO E REVITALIZAÇÃO DE PRAÇA PÚBLICA **DATA:** 29/09/2020

LOCAL: AV PRESIDENTE DUTRA, S/N, KM 264, SETOR INDUSTRIAL, SÃO PEDRO DA CIPA/MT **LEIS SOCIAIS:** **115,70%**

ENCARGOS SOCIAIS SOBRE A MÃO DE OBRA

CÓDIGO	DESCRIÇÃO	COM DESONERAÇÃO		SEM DESONERAÇÃO	
		HORISTA %	MENSALISTA %	HORISTA %	MENSALISTA %
	GRUPO A				
A1	INSS	0,00%	0,00%	20,00%	20,00%
A2	SESI	1,50%	1,50%	1,50%	1,50%
A3	SENAI	1,00%	1,00%	1,00%	1,00%
A4	INCRA	0,20%	0,20%	0,20%	0,20%
A5	SEBRAE	0,60%	0,60%	0,60%	0,60%
A6	SALÁRIO EDUCAÇÃO	2,50%	2,50%	2,50%	2,50%
A7	SEGURO CONTRA ACIDENTES DE TRABALHO	3,00%	3,00%	3,00%	3,00%
A8	FGTS	8,00%	8,00%	8,00%	8,00%
A9	SECONCI	0,00%	0,00%	0,00%	0,00%
A	**TOTAL**	**16,80%**	**16,80%**	**36,80%**	**36,80%**
	GRUPO B				
B1	REPOUSO SEMANAL REMUNERADO	17,78%	NÃO INCIDE	17,78%	NÃO INCIDE
B2	FERIADOS	3,67%	NÃO INCIDE	3,67%	NÃO INCIDE
B3	AUXÍLIO - ENFERMIDADE	0,93%	0,71%	0,93%	0,71%
B4	13º SALÁRIO	10,90%	8,33%	10,90%	8,33%
B5	LICENÇA PATERNIDADE	0,07%	0,06%	0,07%	0,06%
B6	FALTAS JUSTIFICADAS	0,73%	0,56%	0,73%	0,56%
B7	DIAS DE CHUVAS	1,15%	NÃO INCIDE	1,15%	NÃO INCIDE
B8	AUXÍLIO ACIDENTE DE TRABALHO	0,11%	0,09%	0,11%	0,09%
B9	FÉRIAS GOZADAS	11,03%	8,43%	11,03%	8,43%
B10	SALÁRIO MATERNIDADE	0,03%	0,02%	0,03%	0,02%
B	**TOTAL**	**46,40%**	**18,20%**	**46,40%**	**18,20%**
	GRUPO C				
C1	AVISO PRÉVIO INDENIZADO	6,52%	4,98%	6,52%	4,98%
C2	AVISO PRÉVIO TRABALHADO	0,15%	0,12%	0,15%	0,12%
C3	FÉRIAS INDENIZADAS	2,93%	2,24%	2,93%	2,24%
C4	DEPÓSITO RESCISÃO SEM JUSTA CAUSA	4,69%	3,58%	4,69%	3,58%
C5	INDENIZAÇÃO ADICIONAL	0,55%	0,42%	0,55%	0,42%
C	**TOTAL**	**14,84%**	**11,34%**	**14,84%**	**11,34%**
	GRUPO D				
D1	REINCIDÊNCIA DE GRUPO **A** SOBRE GRUPO **B**	7,80%	3,06%	17,08%	6,70%
D2	REINCIDÊNCIA DE GRUPO A SOBRE AVISO PRÉVIO TRABALHADO E REINCIDÊNCIA DO FGTS SOBRE AVISO PRÉVIO INDENIZADO	0,55%	0,42%	0,58%	0,44%
D	**TOTAL**	**8,35%**	**3,48%**	**17,66%**	**7,14%**
		86,39%	**49,82%**	**115,70%**	**73,48%**

Jéssyka Wisnieski Souza
Engenheira Civil
CREA-MT 040.491